DXF Symbolen für SPS, Anlasser, Umformer und Sicherheitsrelais
(für Stromlaufplan nach IEC 61082-1)

Symbole DXF pour API, démarreur, convertisseur et relais de sécurité
(pour schéma développé selon IEC 61082-1)

Simbolo DXF per PLC, avviatore, convertitore e relè di sicurezza
(per schema funzionale secondo IEC 61082-1)

DXF symbol for PLC, starter, converter and safety relay
(for circuit diagram according to IEC 61082-1)

www.facebook.com/groups/electrical61082
www.favreber.ch/precis_cad/download/fav0001_dxf_symbol.zip

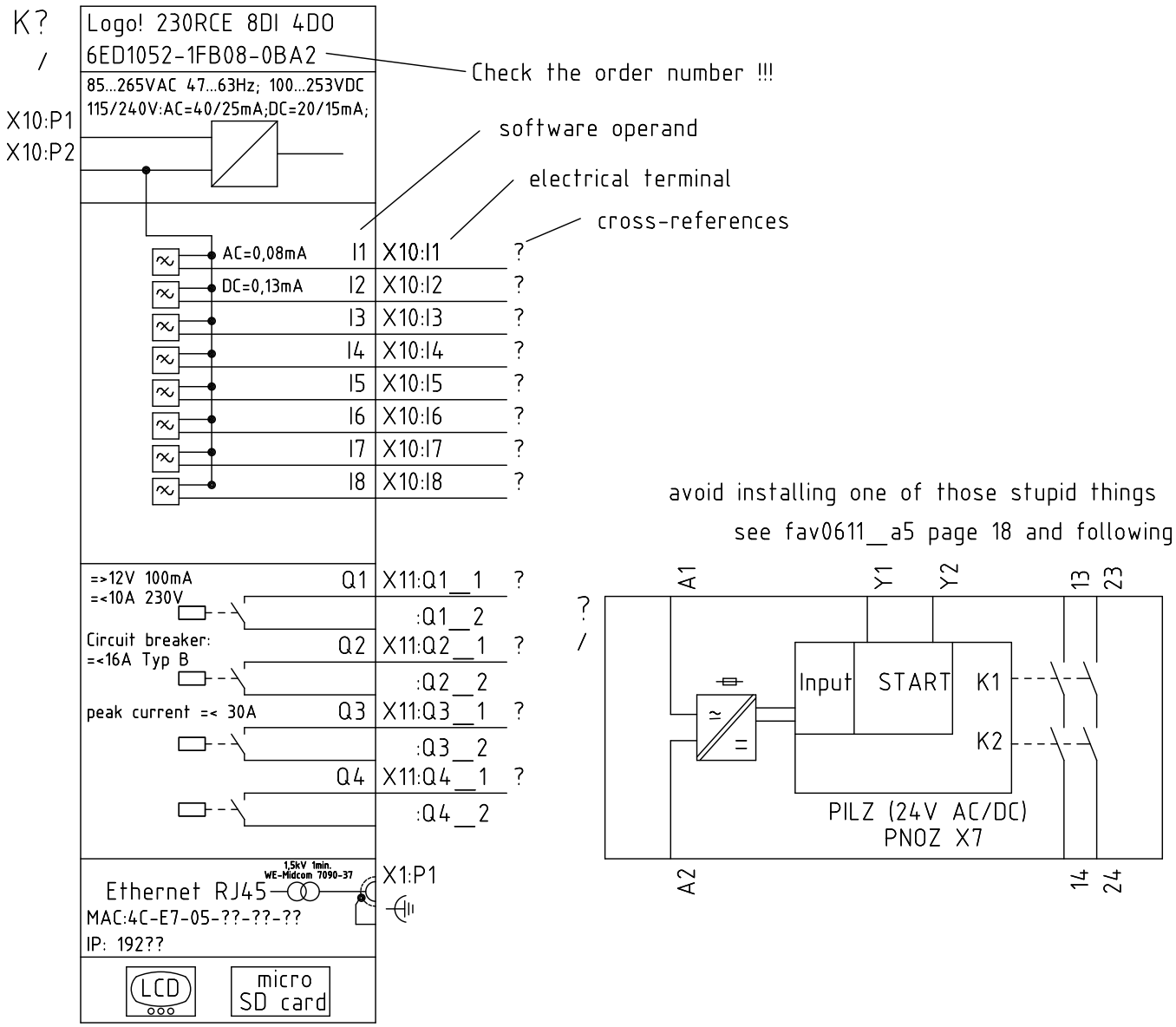

Département resp.	Référence technique	Créateur	Visé par	=
.	.	B.Favre	.	+

Type de document	Titre, titre complémentaire	Stade du document	Format
Collection de symboles	Symbols for circuit diagram	FAV0563__01	
Propriétaire légal: B.Favre, Électricien	Page de couverture		

modif.	date d'édition	lang.	page...
.	25.10.02	.	1/1

1	2	3	4

fav0563__01 title__page
fav0563__02 table of content

fav0563__12 LOGO ← DXF drawing

fav0563_12 motor ← PDF Page

Page 3	SPS Speicher programmierbare Steuerung API automate industriel programmable PLC controllore logico programmable PLC programmable logic controler	ABB LOGO!	CPU 12/24VDC
Page 4	Expansion Module 4 DI 4 Relais	ABB LOGO!	DM8 12/24VDC
Page 5	PLC programmable logic controler	ABB LOGO!	CPU 24V AC/DC
Page 6	Expansion Module 4/8 DI 4/8 Relais	ABB LOGO!	DM8/16 24V AC/DC
Page 7	PLC programmable logic controler	ABB LOGO!	CPU 230V AC/DC
Page 8	Expansion Module 4/8 DI 4/8 Relais	ABB LOGO!	DM8/16 230V AC/DC
Page 9	Expansion 2 analog input 0..10V or 0/4..20mA	ABB LOGO!	AM2 12/24VDC
Page 10	Expansion 2 analog input PT100/PT1000	ABB LOGO!	AM2 RTD 12/24VDC
Page 11	Expansion 2 analog output 0..10V or 0/4..20mA	ABB LOGO!	AM2 AQ 12/24VDC
Page 12	Display, power supply and Ethernet switch	ABB LOGO!	
Page 13	cross reference symbole (contact)	ABB LOGO!	
Page 14	Sanftanlasser ABB Démarreur progressif Avviatore morbido Soft starter	PSR3 ... PSR105	3...105A
Page 15	Soft starter Allen Bradley	SMC 3	3...480 A
Page 16	Soft starter Siemens Sirius	3RW30, 40BB,TT	4...106 A
Page 17	Frequenzumformer ABB Démarreur progressif Avviatore morbido Soft starter	ACS380 Base ACS380 Configured	0,55...22kW
Page 18	Soft Starter ABB	ACS380 Standard	0,55 ... 22kW
Page 19	Soft Starter Allen Bradley	Powerflex 523	1 ... 30 Kw
Page 20	Soft Starter Schneider	Altivar ATV320	0,4 ... 22kW
Page 21	Sicherheitsrelais ABB Relais de sécurité Relé di securezza Safety relay	SENTRY BSR11	
Page 21	Sicherheitsrelais DOLD	Safemaster BG 5929 ???	
Page 22	Sicherheitsrelais Pilz	PNOZ X7	230VAC
Page 22	Sicherheitsrelais Pilz	PNOZ X7	24V AC/DC

Département resp.	Réference technique	Créateur	Visé par	= .
.	.	B.Favre	.	+ .

Type de document	Titre, titre complémentaire	Stade du document	Format
Collection de symboles	Symboles électriques	.	A4P
Propriétaire légal B.Favre Électricien	table of contents	FAV0563__02	

modif.	date d'édition	lang.	page...
.	25.10.02	.	1/1

A B C D E F

SPS Speicherprogrammierbare Steuerung
PLC controllore logico programmabile

API Automate programmable industriel
PLC programmable logic controler

CPU Zentraleinheit
CPU unità centrale (di elaborazione)

CPU unité centrale (de traitement)
CPU centrale processing unit

12/24VDC

fav0400__a1

fav0400__a2

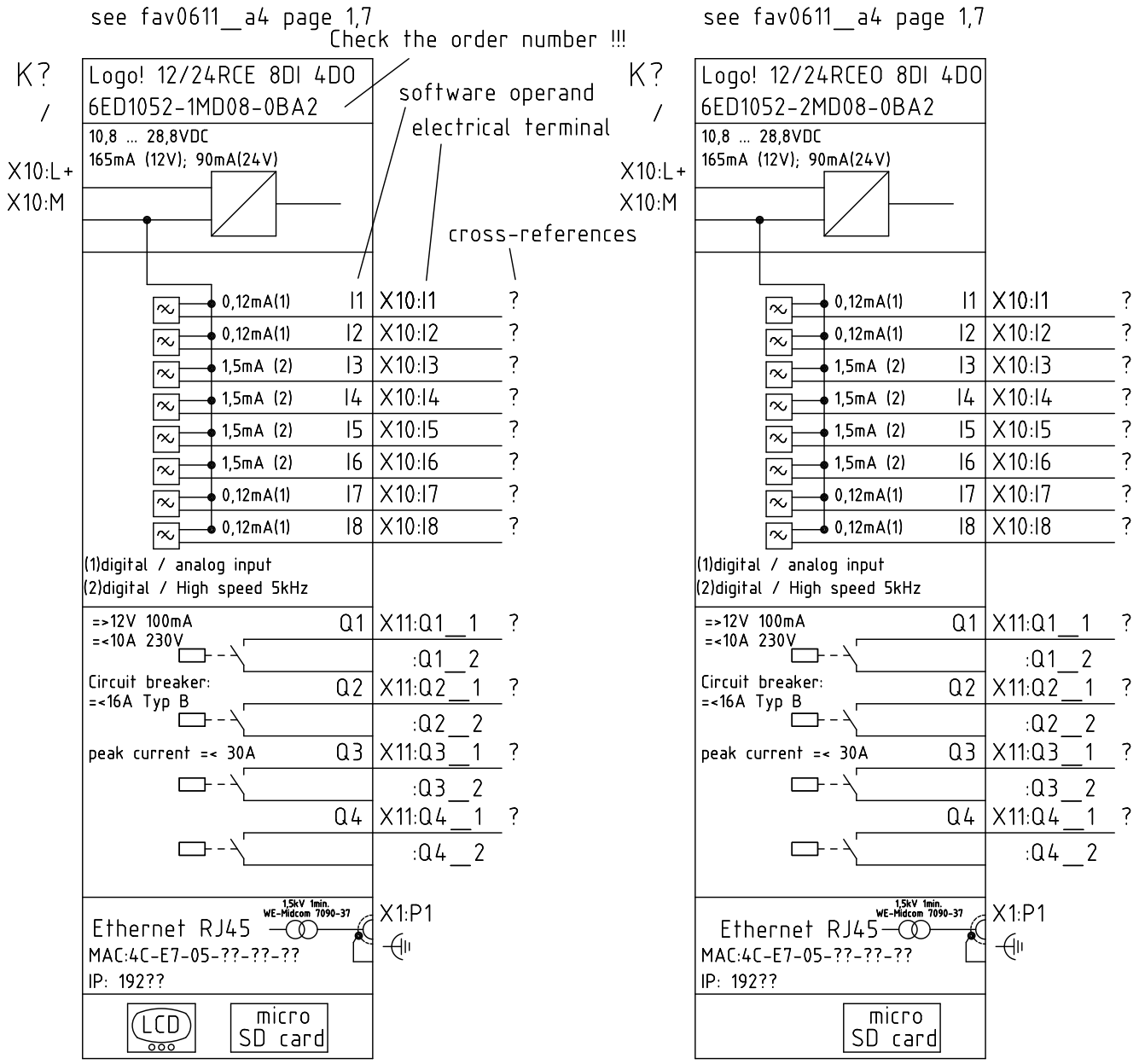

Département resp.	Réference technique	Créateur	Visé par	= .
.	.	B.Favre	.	+ .

Type de document	Titre, titre complémentaire	Stade du document	Format
Collection de symboles	Symboles électriques	.	A4P
Propriétaire légal	Schéma développé ISO 61082-1	FAV0563__03	
B.Favre Électricien	LOGO 12/24VDC central processing unit	modif. . / date d'édition 25.10.02 / lang. . / page... 1/1	

1	2	3	4

SPS Speicherprogrammierbare Steuerung
PLC controllore logico programmabile

API Automate programmable industriel
PLC programmable logic controler

Erweiterungsmodule
Modulo di ampliamento

Module d'extension
Expansion module

12/24VDC

fav0400__a3

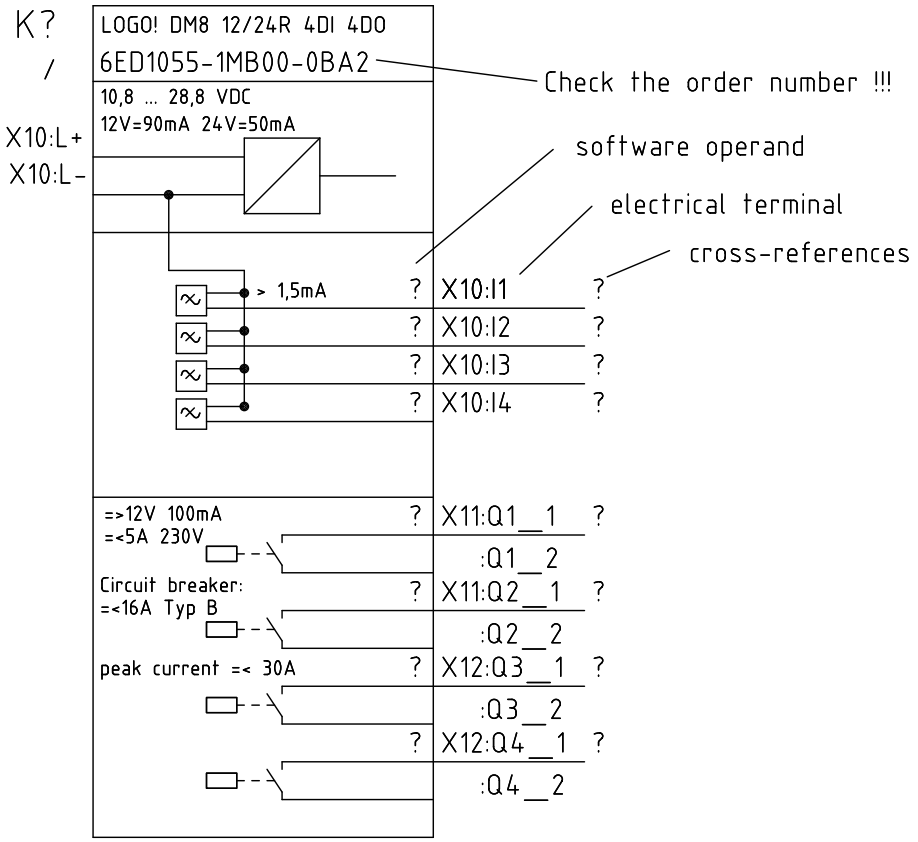

Département resp.	Réference technique	Créateur	Visé par	= .
.	.	B.Favre	.	+ .

Type de document	Titre, titre complémentaire	Stade du document	Format
Collection de symboles	Symboles électriques	.	A4P
Propriétaire légal	Schéma développé ISO 61082-1	FAV0563__04	
B.Favre Électricien	LOGO 12/24VDC expansion module	modif. . / date d'édition 25.10.02 / lang. . / page... 1/1	

SPS Speicherprogrammierbare Steuerung
PLC controllore logico programmabile

API Automate programmable industriel
PLC programmable logic controler

CPU Zentraleinheit
CPU unità centrale (di elaborazione)

CPU unité centrale (de traitement)
CPU centrale processing unit

24V AC/DC

fav0400__a5

see fav0611__a4 page 1,7

Check the order number !!!

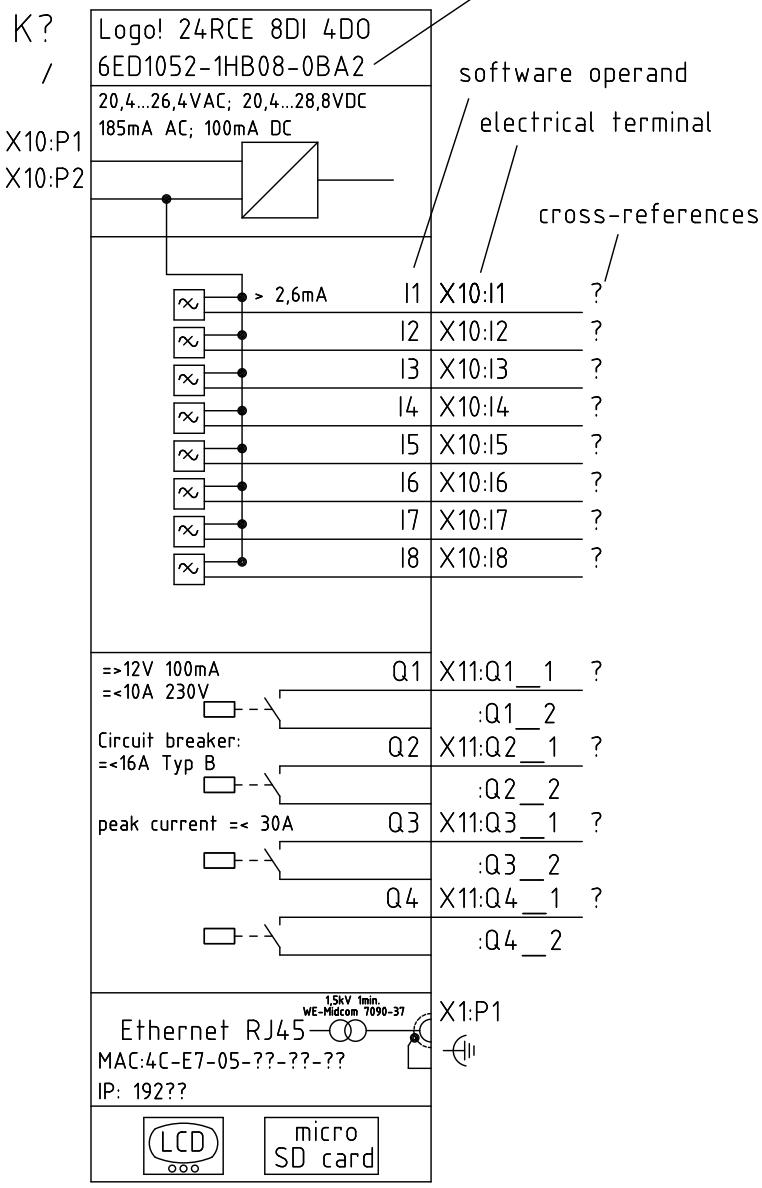

fav0400__a6

see fav0611__a4 page 1,7

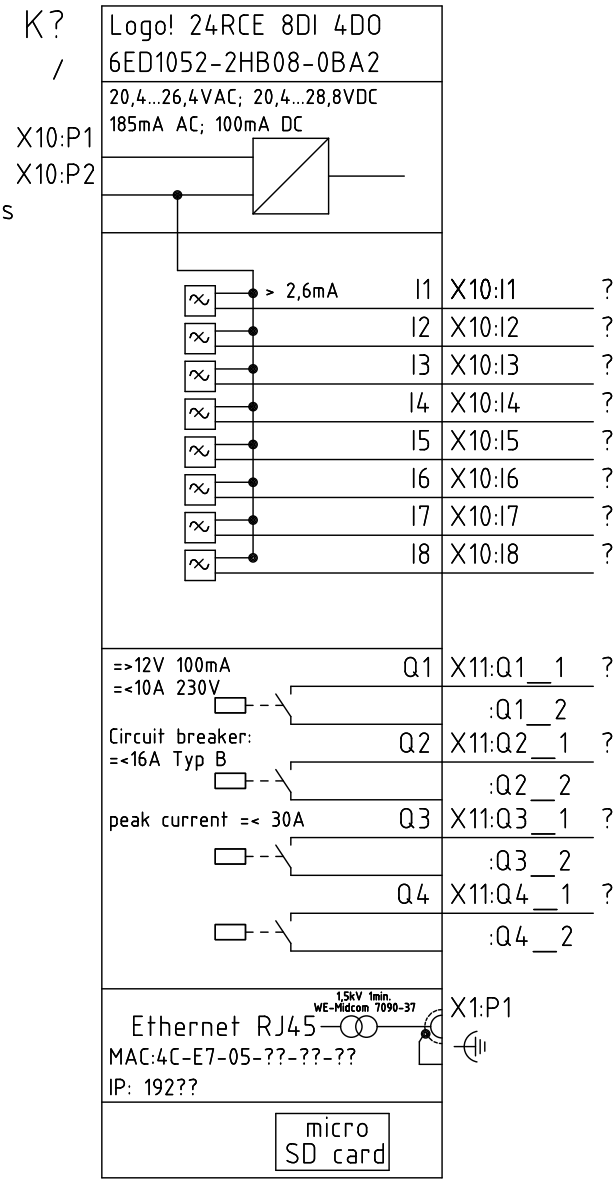

Département resp.	Réference technique	Créateur	Visé par	= .
.	.	B.Favre	.	+ .

Type de document	Titre, titre complémentaire	Stade du document	Format
Collection de symboles	Symboles électriques	.	A4P
Propriétaire légal	Schéma développé ISO 61082-1	FAV0563__05	
B.Favre Électricien	LOGO 24V AC/DC central processing unit	modif. . / date d'édition 25.10.02 / lang. . / page... 1/1	

SPS Speicherprogrammierbare Steuerung
PLC controllore logico programmabile

API Automate programmable industriel
PLC programmable logic controler

Erweiterungsmodule
Modulo di ampliamento

Module d'extension
Expansion module

24V AC/DC

fav0400__a7

Check the order number !!!

K? /
LOGO! DM8 24R 4DI 4DO
6ED1055-1HB00-0BA2
20,4...26,4VAC; 20,4... 28,8VDC
AC=110 mA; DC=50mA
X10:L+
X10:L-

software operand
electrical terminal
cross-references

> 2,63mA ? X10:I1 ?
? X10:I2 ?
? X10:I3 ?
? X10:I4 ?

=>12V 100mA ? X11:Q1__1 ?
=<5A 230V :Q1__2
Circuit breaker: ? X11:Q2__1 ?
=<16A Typ B :Q2__2
peak current =< 30A ? X12:Q3__1 ?
:Q3__2
? X12:Q4__1 ?
:Q4__2

fav0400__a8

K? /
LOGO! DM16 24R 8DI 8DO
6ED1055-1NB10-0BA2
20,4... 28,8 VDC
115 mA
X10:L+
X10:L-

> 2,6mA ? X10:I1 ?
? X10:I2 ?
? X10:I3 ?
? X10:I4 ?
? X10:I5 ?
? X10:I6 ?
? X10:I7 ?
? X10:I8 ?

=>12V 100mA ? X11:Q1__1 ?
=<5A 230V :Q1__2
Circuit breaker: ? X11:Q2__1 ?
=<16A Typ B :Q2__2
peak current =< 30A ? X11:Q3__1 ?
:Q3__2
? X11:Q4__1 ?
:Q4__2
? X12:Q5__1 ?
:Q1__2
? X12:Q6__1 ?
:Q2__2
? X12:Q7__1 ?
:Q3__2
? X12:Q8__1 ?
:Q4__2

Département resp.	Référence technique	Créateur	Visé par	= .
.	.	B.Favre	.	+ .

Type de document	Titre, titre complémentaire	Stade du document	Format
Collection de symboles	Symboles électriques	.	A4P
Propriétaire légal	Schéma développé ISO 61082-1	FAV0563__06	
B.Favre Électricien	LOGO 12/24VDC expansion module	modif. . / date d'édition 25.10.02 / lang. . / page... 1/1	

SPS Speicherprogrammierbare Steuerung
PLC controllore logico programmabile

API Automate programmable industriel
PLC programmable logic controler

CPU Zentraleinheit
CPU unità centrale (di elaborazione)

CPU unité centrale (de traitement)
CPU centrale processing unit

230V AC/DC

see fav0611__a4 page 1,7

see fav0611__a4 page 1,7

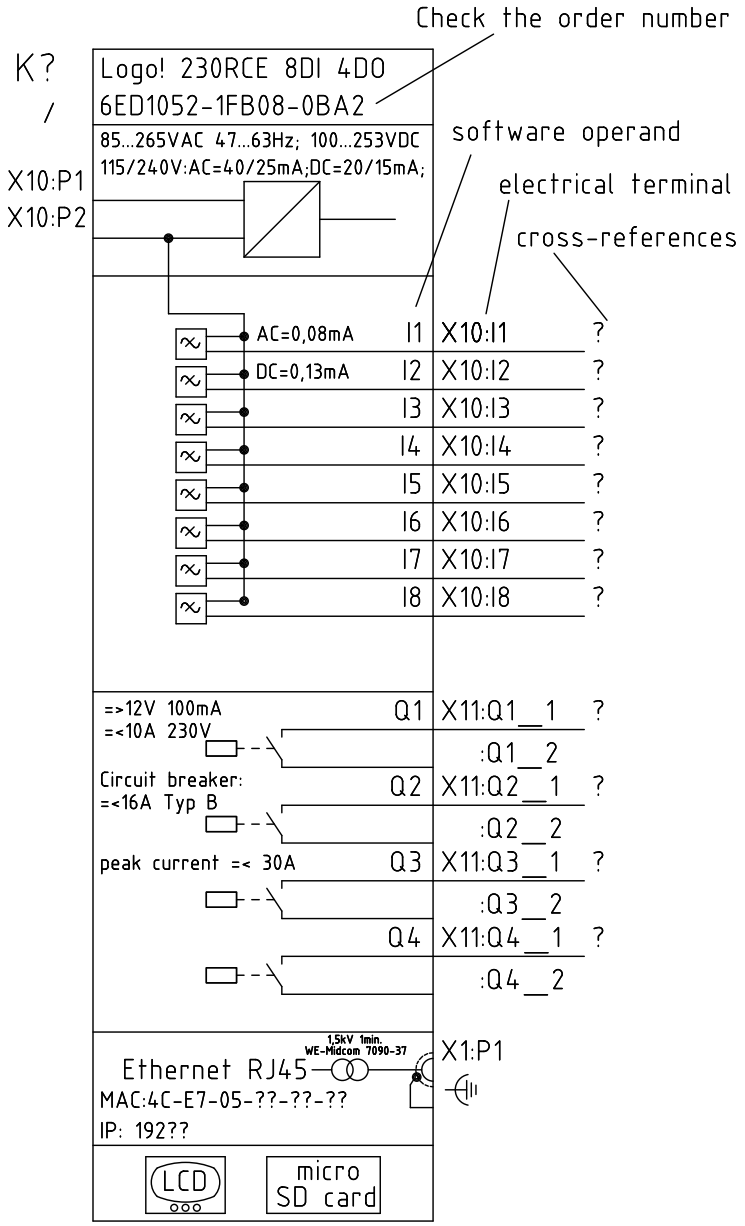

fav0400__a10

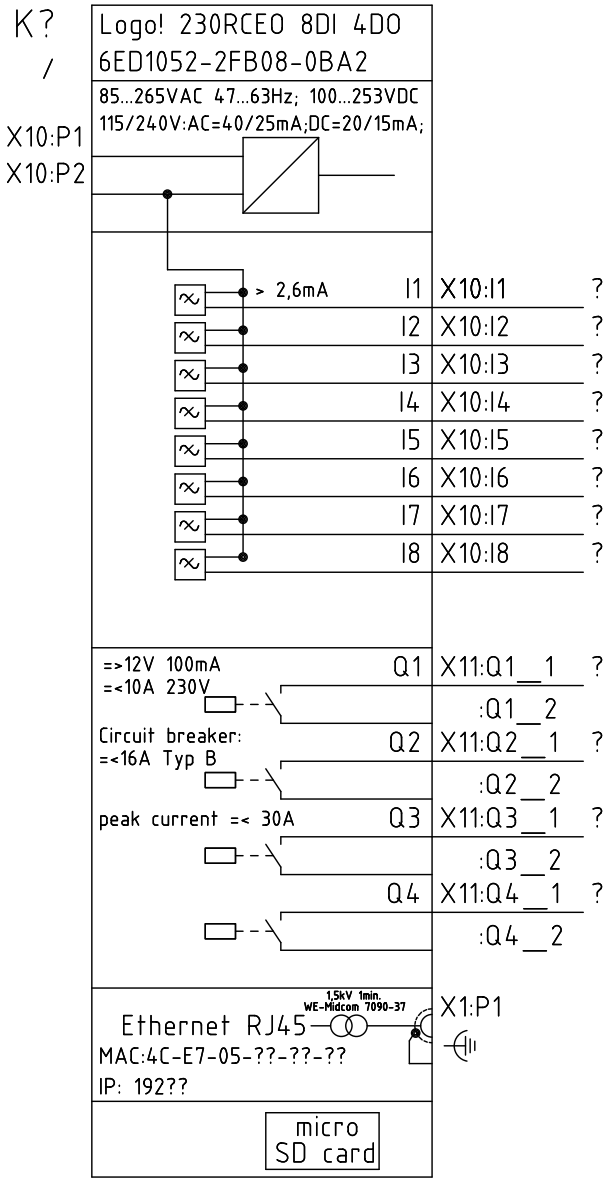

fav0400__a11

Département resp.	Réference technique	Créateur	Visé par	= .
.	.	B.Favre	.	+ .

Type de document	Titre, titre complémentaire	Stade du document	Format
Collection de symboles	Symboles électriques	.	A4P
Propriétaire légal	Schéma développé ISO 61082-1	FAV0563__07	
B.Favre Électricien	LOGO 230V central processing unit	modif. . / date d'édition 25.10.02 / lang. . / page... 1/1	

1	2	3	4

SPS Speicherprogrammierbare Steuerung
PLC controllore logico programmabile

API Automate programmable industriel
PLC programmable logic controler

Erweiterungsmodule
Modulo di ampliamento

Module d'extension
Expansion module

230V AC/DC

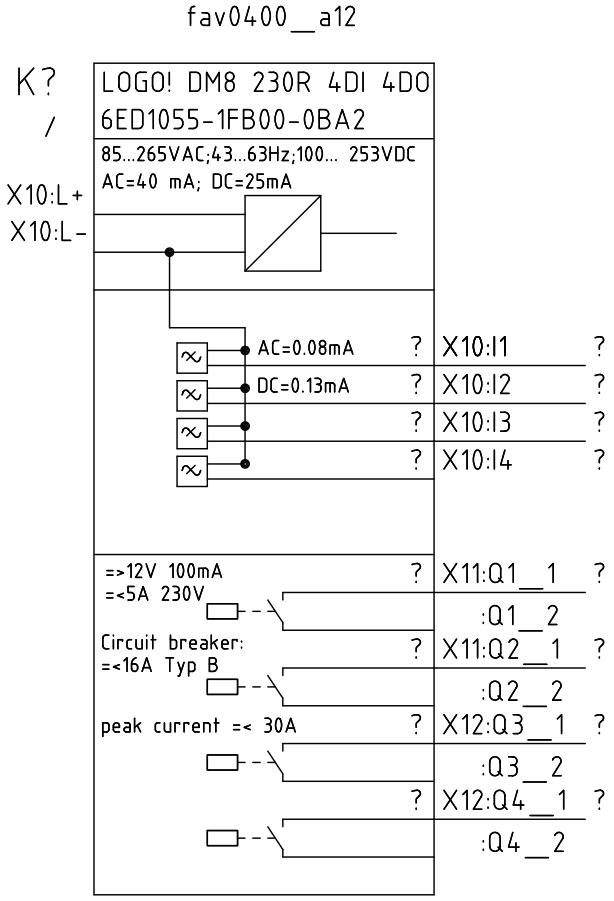

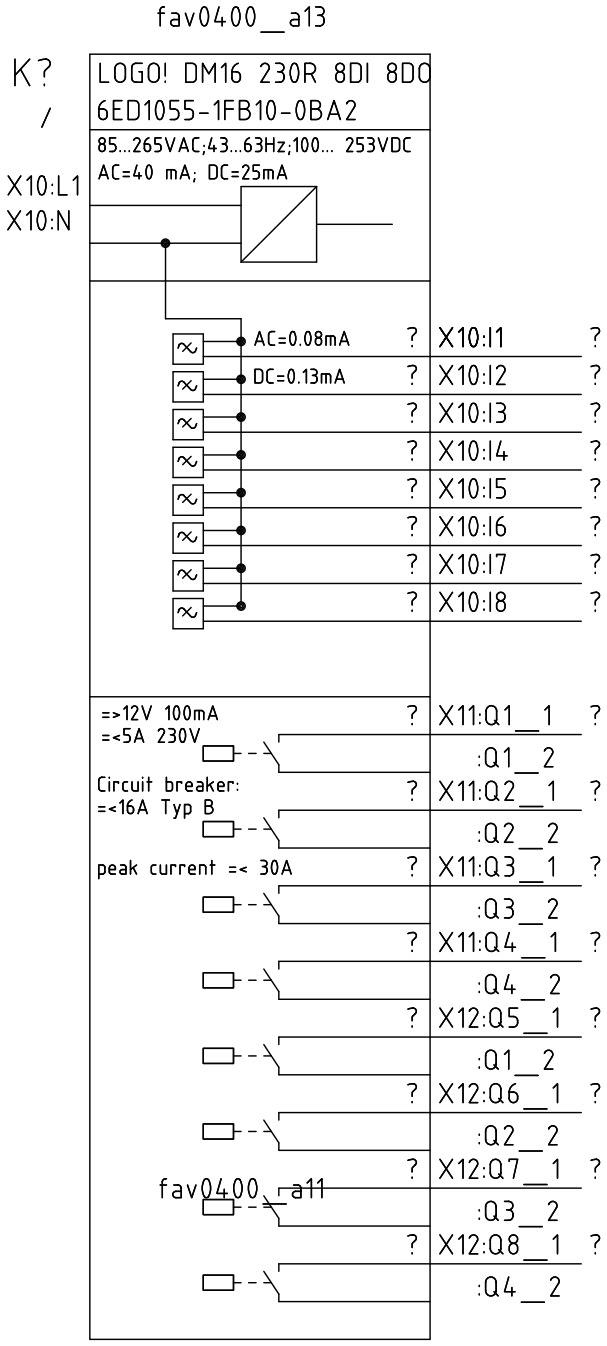

Département resp.	Référence technique	Créateur	Visé par	= .
.	.	B.Favre	.	+ .

Type de document	Titre, titre complémentaire	Stade du document	Format
Collection de symboles	Symboles électriques	.	A4P
Propriétaire légal	Schéma développé ISO 61082-1	FAV0563__08	
B.Favre	LOGO 230V expansion module		
Électricien			

modif.	date d'édition	lang.	page...
.	25.10.02	.	1/1

1	2	3	4

SPS Speicherprogrammierbare Steuerung
PLC controllore logico programmabile

API Automate programmable industriel
PLC programmable logic controler

Erweiterungsmodule
Modulo di ampliamento

Module d'extension
Expansion module

2 INPUT 0..10VDC or 0/4..20mA

fav0400__a20

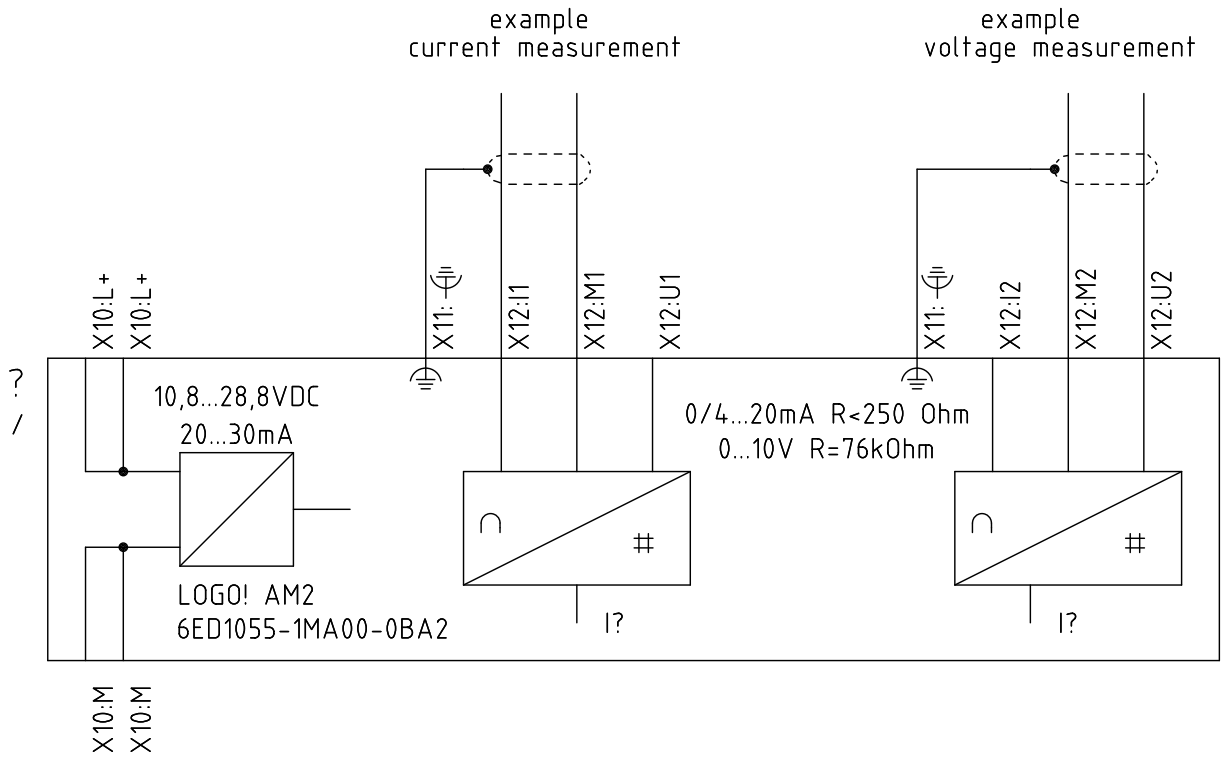

Département resp.	Réference technique	Créateur	Visé par	= .
.	.	B.Favre	.	+ .

Type de document	Titre, titre complémentaire	Stade du document	Format
Collection de symboles	Symboles électriques	.	A4P
Propriétaire légal	Schéma développé ISO 61082-1	FAV0563__09	
B.Favre Électricien	LOGO analog expansion module	modif. . / date d'édition 25.10.02 / lang. . / page... 1/1	

1	2	3	4

SPS Speicherprogrammierbare Steuerung
PLC controllore logico programmabile

API Automate programmable industriel
PLC programmable logic controler

Erweiterungsmodule
Modulo di ampliamento

Module d'extension
Expansion module

2 INPUT PT100 or PT1000

fav0400__a21

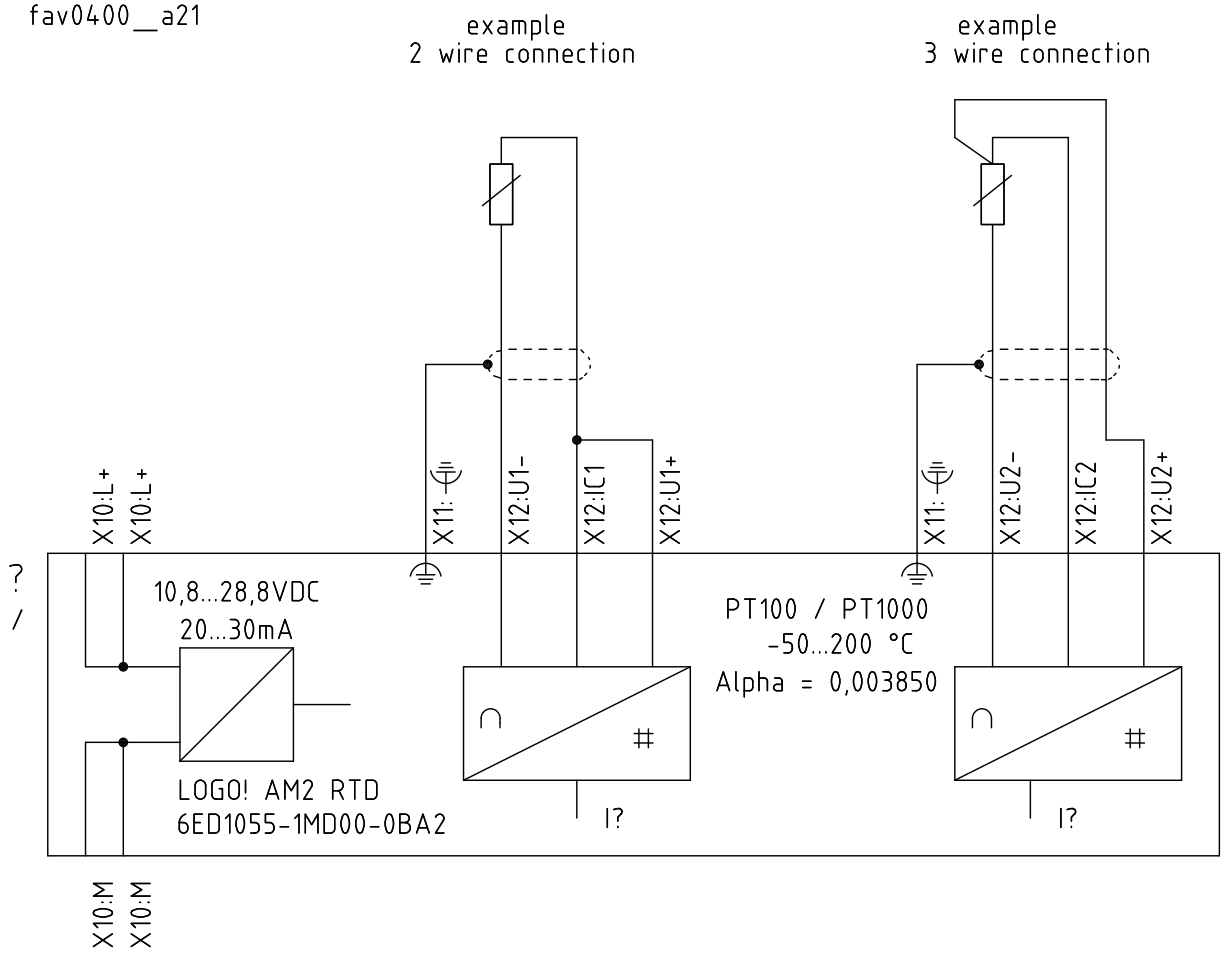

Département resp.	Réference technique	Créateur	Visé par	= .
.	.	B.Favre	.	+ .

Type de document	Titre, titre complémentaire	Stade du document	Format
Collection de symboles	Symboles électriques	.	A4P
Propriétaire légal	Schéma développé ISO 61082-1	FAV0563__10	
B.Favre	LOGO analog expansion module		
Électricien			

modif.	date d'édition	lang.	page...
.	25.10.02	.	1/1

1	2	3	4

SPS Speicherprogrammierbare Steuerung
PLC controllore logico programmabile

API Automate programmable industriel
PLC programmable logic controler

Erweiterungsmodule
Modulo di ampliamento

Module d'extension
Expansion module

2 OUTPUT 0...10V or 0/4..20mA

fav0400__a22

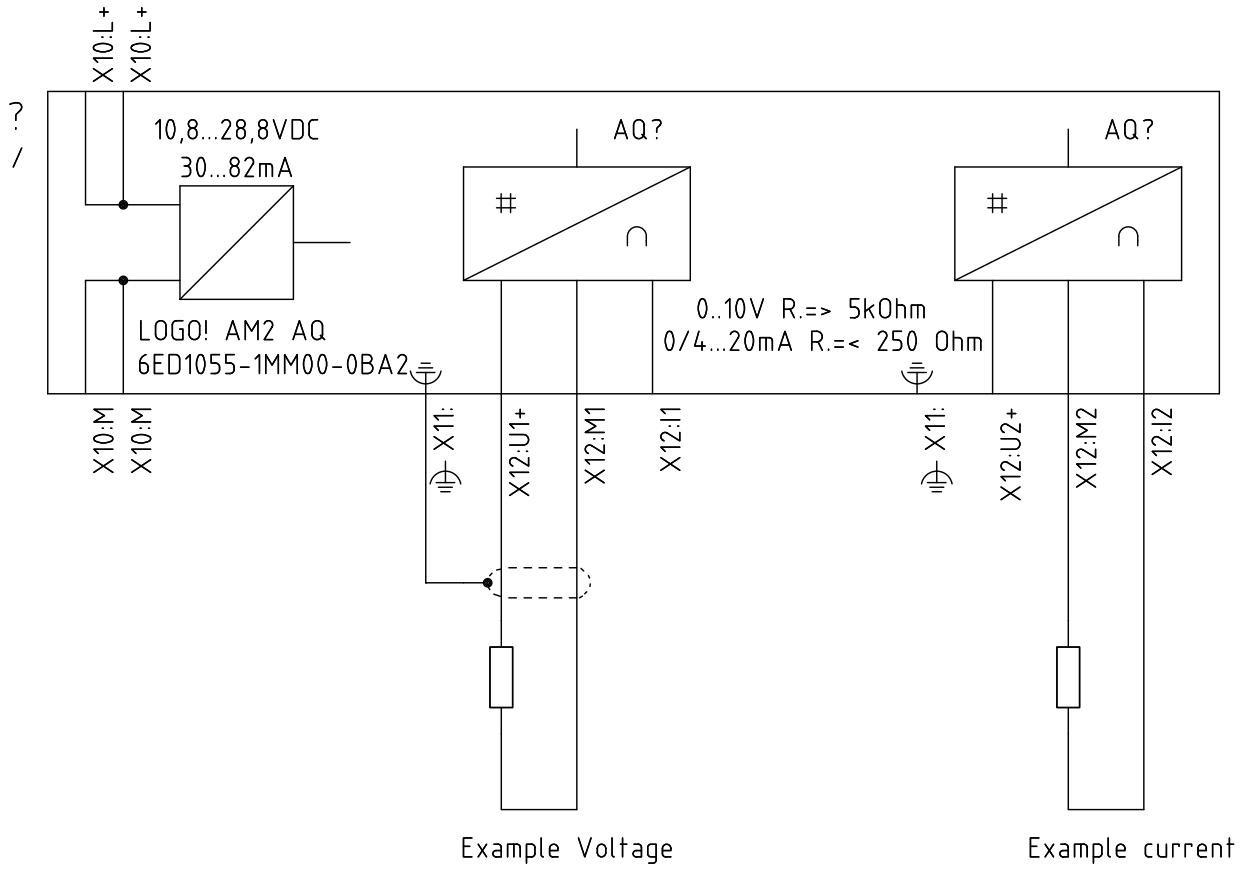

Département resp.	Référence technique	Créateur	Visé par	= .
.	.	B.Favre	.	+ .

Type de document	Titre, titre complémentaire	Stade du document	Format
Collection de symboles	Symboles électriques	.	A4P
Propriétaire légal	Schéma développé ISO 61082-1	FAV0563__11	
B.Favre Électricien	LOGO analog expansion module	modif. . / date d'édition 25.10.02 / lang. . / page... 1/1	

1	2	3	4

SPS Speicherprogrammierbare Steuerung
PLC controllore logico programmabile

API Automate programmable industriel
PLC programmable logic controler

fav0400__a30

see fav0611__a4 page 5, 18

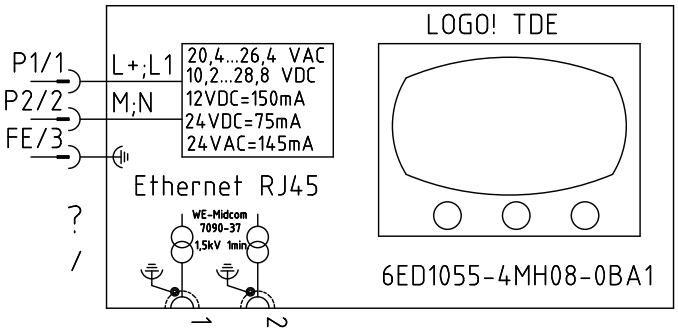

fav0400__a50

see fav0611__a4 page 12

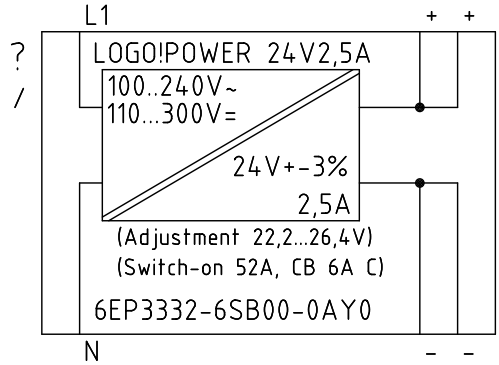

fav0400__a40

see fav0611__a4 page 16-18

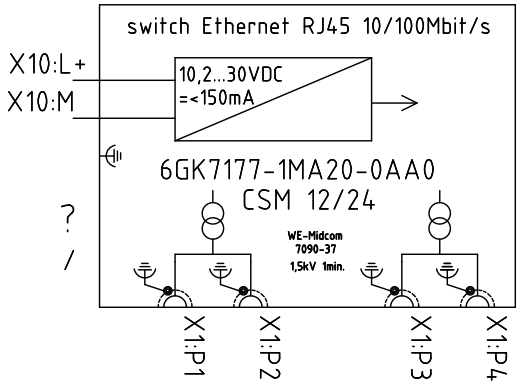

fav0400__a41

see fav0611__a4 page 16-18

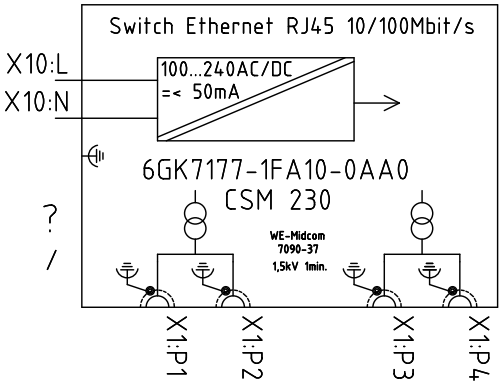

Département resp.	Réference technique	Créateur	Visé par	= .
.	.	B.Favre	.	+ .

Type de document	Titre, titre complémentaire	Stade du document	Format
Collection de symboles	Symboles électriques	.	A4P
Propriétaire légal	Schéma développé ISO 61082-1	FAV0563__12	
B.Favre Électricien	LOGO display, power, switch	modif. . / date d'édition 25.10.02 / lang. . / page... 1/1	

SPS Speicherprogrammierbare Steuerung
PLC controllore logico programmabile

API Automate programmable industriel
PLC programmable logic controler

fav0400__a90

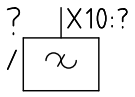

fav0400__a91

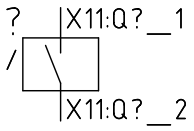

fav0400__a95

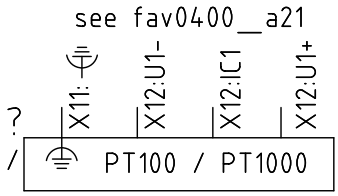

fav0400__a96

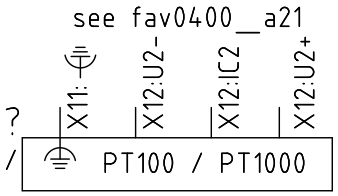

fav0400__a97

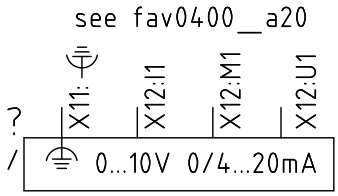

fav0400__a98

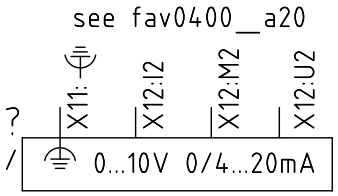

fav0400__a99

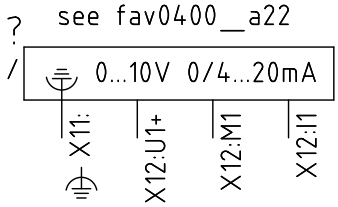

fav0400__a100

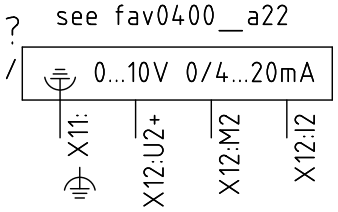

Département resp.	Référence technique	Créateur	Visé par	= .
.	.	B.Favre	.	+ .

Type de document	Titre, titre complémentaire	Stade du document	Format
Collection de symboles	Symboles électriques	.	A4P
Propriétaire légal	Schéma développé ISO 61082-1	FAV0563__13	
B.Favre Électricien	LOGO cross reference symbole	modif. . / date d'édition 25.10.02 / lang. . / page... 1/1	

1	2	3	4

Sanftanlasser
avviatore morbido

démarreur progressif
Soft starter

fav0401__a1

see fav0611__a3 page 2...

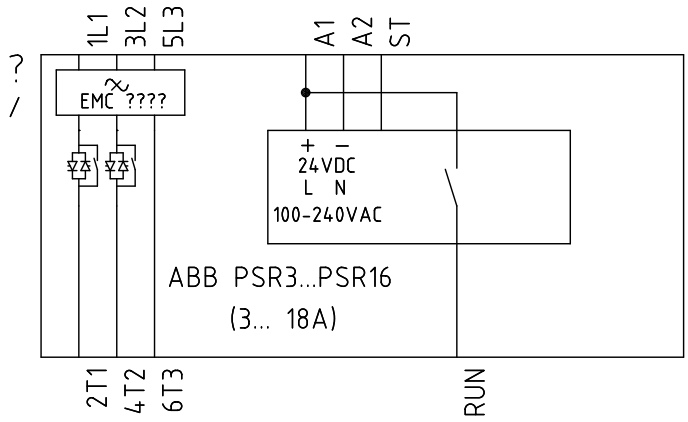

fav0401__a2

see fav0611__a3 page 2...

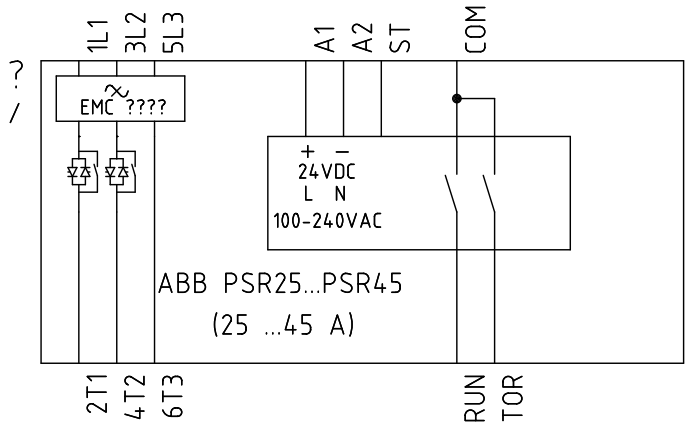

fav0401__a3

see fav0611__a3 page 2...

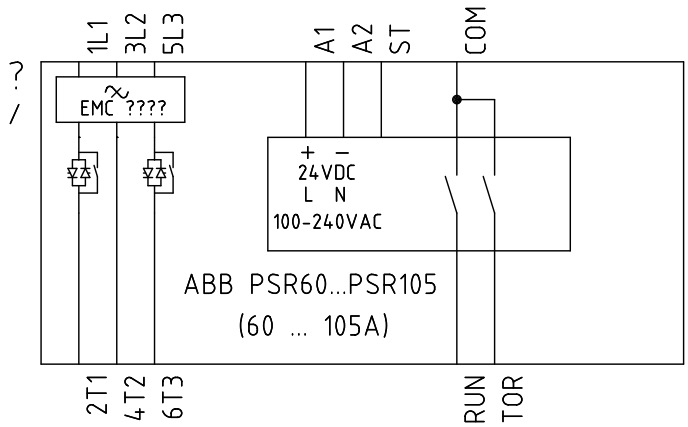

Département resp.	Référence technique	Créateur	Visé par	=
.	.	B.Favre	.	+ .

Type de document	Titre, titre complémentaire	Stade du document	Format
Collection de symboles	Symboles électriques	.	A4P
Propriétaire légal	Schéma développé ISO 61082-1	fav0563__14	
B.Favre Électricien	ABB soft starter	modif. . / date d'édition 25.10.02 / lang. . / page... 1/1	

1	2	3	4

Sanftanlasser
avviatore morbido

démarreur progressif
Soft starter

fav0401__a10

see fav0611__a3 page 9...

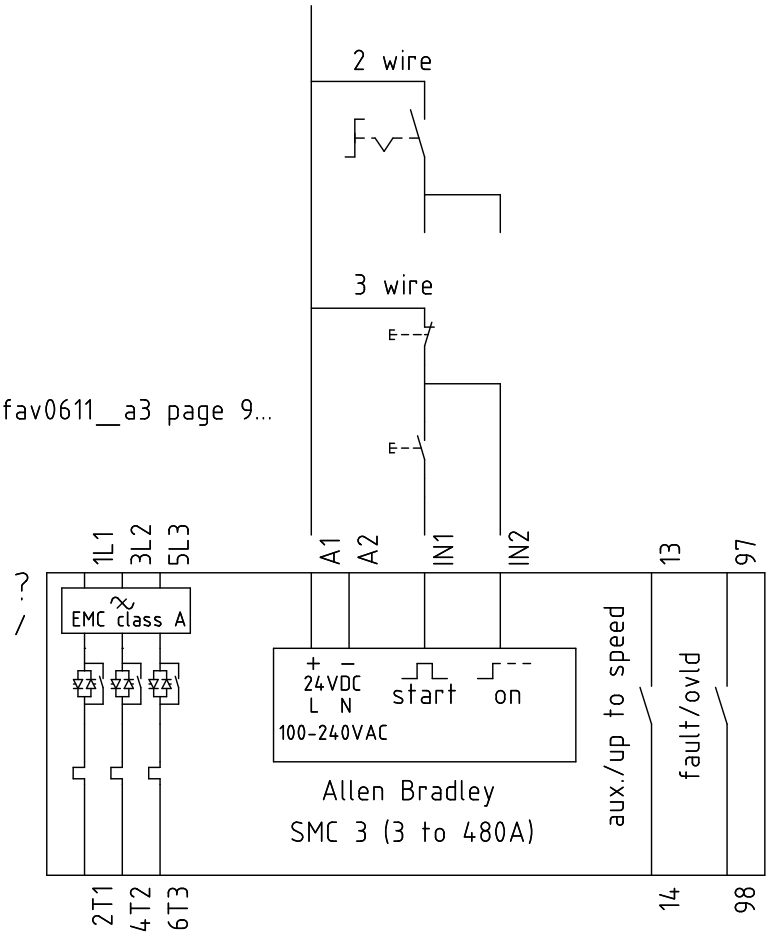

Département resp.	Réference technique	Créateur	Visé par	=
.	.	B.Favre	.	+ .

Type de document	Titre, titre complémentaire	Stade du document	Format
Collection de symboles	Symboles électriques	.	A4P
Propriétaire légal	Schéma développé ISO 61082-1	fav0563__15	
B.Favre Électricien	Allen bradley soft starter	modif. . / date d'édition 25.10.02 / lang. . / page... 1/1	

1	2	3	4

Sanftanlasser
avviatore morbido

démarreur progressif
Soft starter

fav0401__a20

see fav0611__a3 page 25...

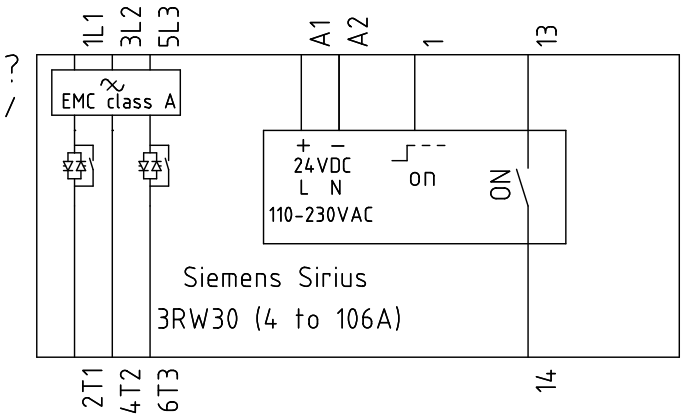

fav0401__a21

see fav0611__a3 page 25...

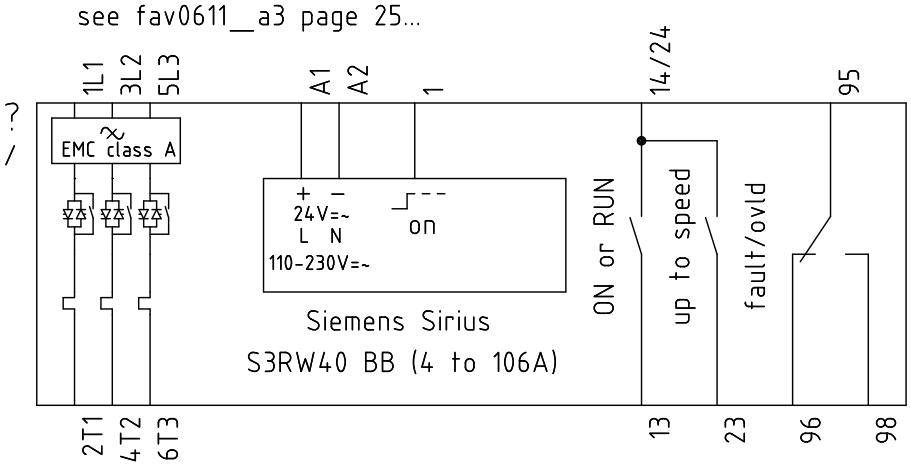

fav0401__a22

see fav0611__a3 page 25...

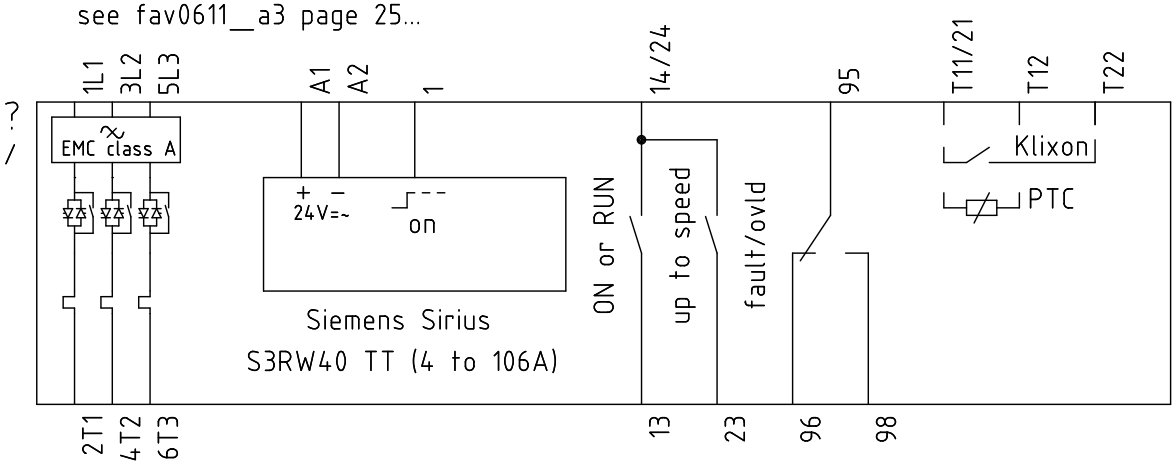

Département resp.	Référence technique	Créateur	Visé par	=
.	.	B.Favre	.	+ .

Type de document	Titre, titre complémentaire	Stade du document	Format
Collection de symboles	Symboles électriques	.	A4P
Propriétaire légal	Schéma développé ISO 61082-1	fav0563__16	
B.Favre	Siemens soft starter		
Électricien			

modif.	date d'édition	lang.	page...
.	25.10.02	.	1/1

1	2	3	4

Frequenzumformer
convertitore di frequenza

convertisseur de fréquence
frequency converter

the symbols are reduced by a factor of 0.65

fav0402__a10

ACS380 base

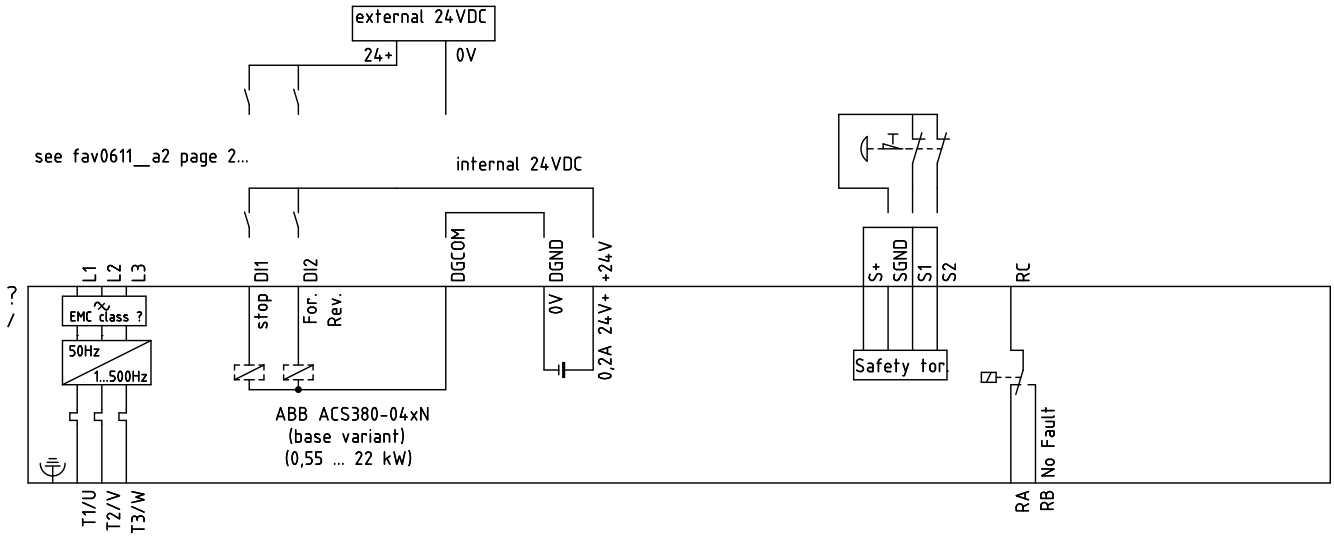

fav0402__a11

ACS380 configured

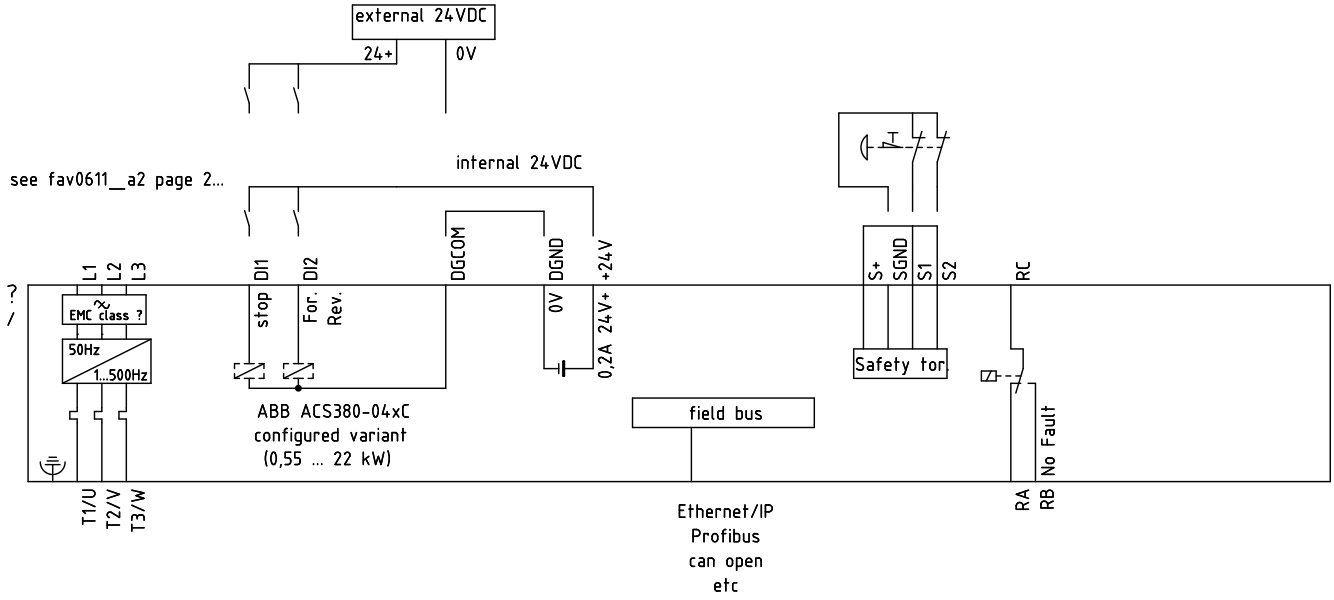

Département resp.	Réference technique	Créateur	Visé par	=
.	.	B.Favre	.	+ .

Type de document	Titre, titre complémentaire	Stade du document	Format
Collection de symboles	Symboles électriques	.	A4P
Propriétaire légal	Schéma développé ISO 61082-1	fav0563__17	
B.Favre	ABB ACS380 soft starter		
Électricien			

modif.	date d'édition	lang.	page...
.	25.10.02	.	1/1

1	2	3	4

Frequenzumformer
convertitore di frequenza

convertisseur de fréquence
frequency converter

the symbols are reduced by a factor of 0.65

fav0402__a12

ACS380 standard

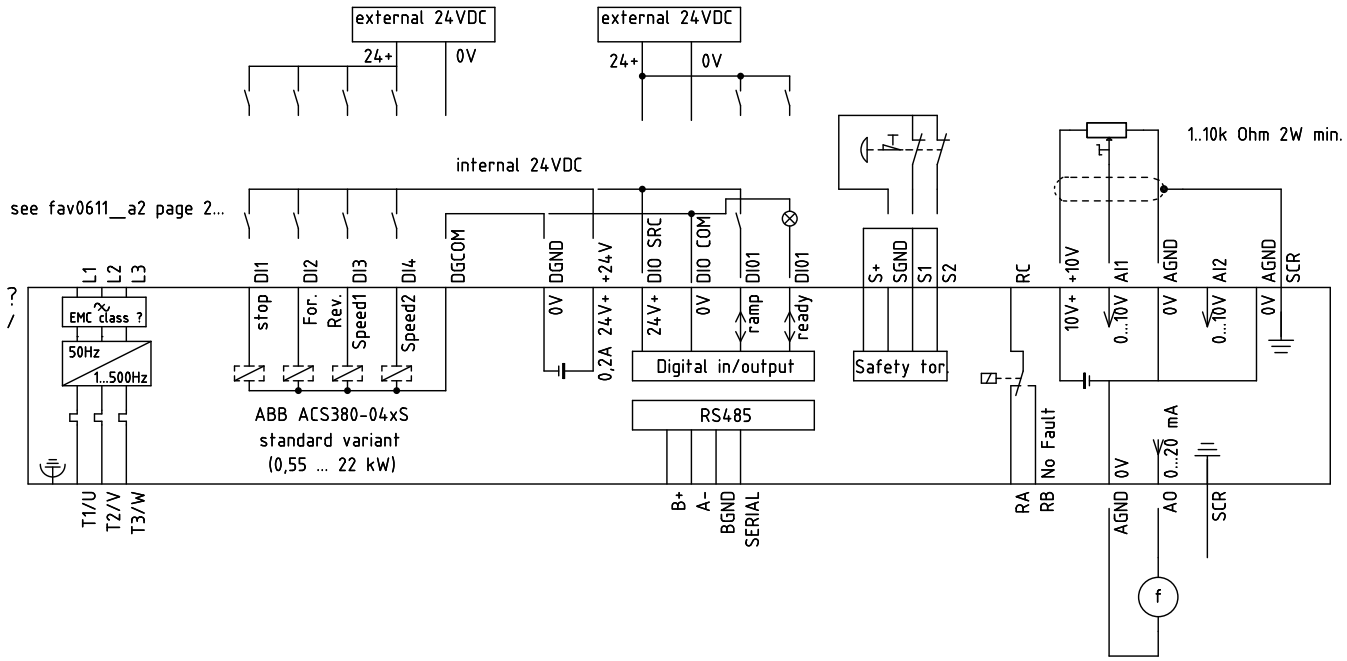

Département resp.	Réference technique	Créateur	Visé par	=
.	.	B.Favre	.	+ .

Type de document	Titre, titre complémentaire	Stade du document	Format
Collection de symboles	Symboles électriques	.	A4P
Propriétaire légal	Schéma développé ISO 61082-1	fav0563__18	
B.Favre	ABB ACS380 soft starter		
Électricien			

modif.	date d'édition	lang.	page...
.	25.10.02	.	1/1

1	2	3	4

Frequenzumformer
convertitore di frequenza

convertisseur de fréquence
frequency converter

the symbols are reduced by a factor of 0.9

fav0402__a1

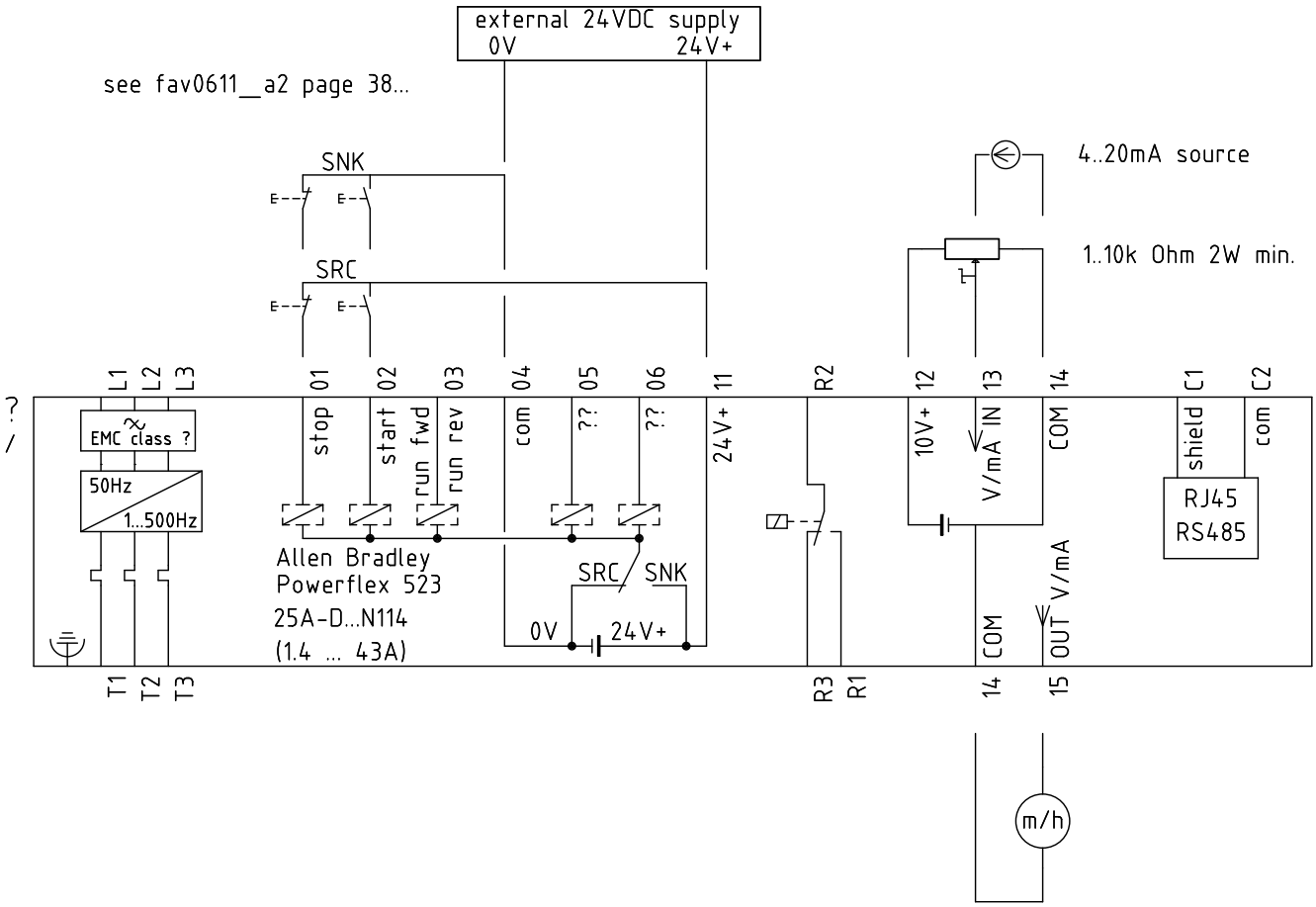

Département resp.	Réference technique	Créateur	Visé par	=
.	.	B.Favre	.	+ .

Type de document	Titre, titre complémentaire	Stade du document	Format
Collection de symboles	Symboles électriques	.	A4P
Propriétaire légal	Schéma développé ISO 61082-1	fav0563__19	
B.Favre	Bradley powerflex 523 soft starter		
Électricien			

modif.	date d'édition	lang.	page...
.	25.10.02	.	1/1

1	2	3	4

Frequenzumformer
convertitore di frequenza

convertisseur de fréquence
frequency converter

the symbols are reduced by a factor of 0.8

fav0402__a20

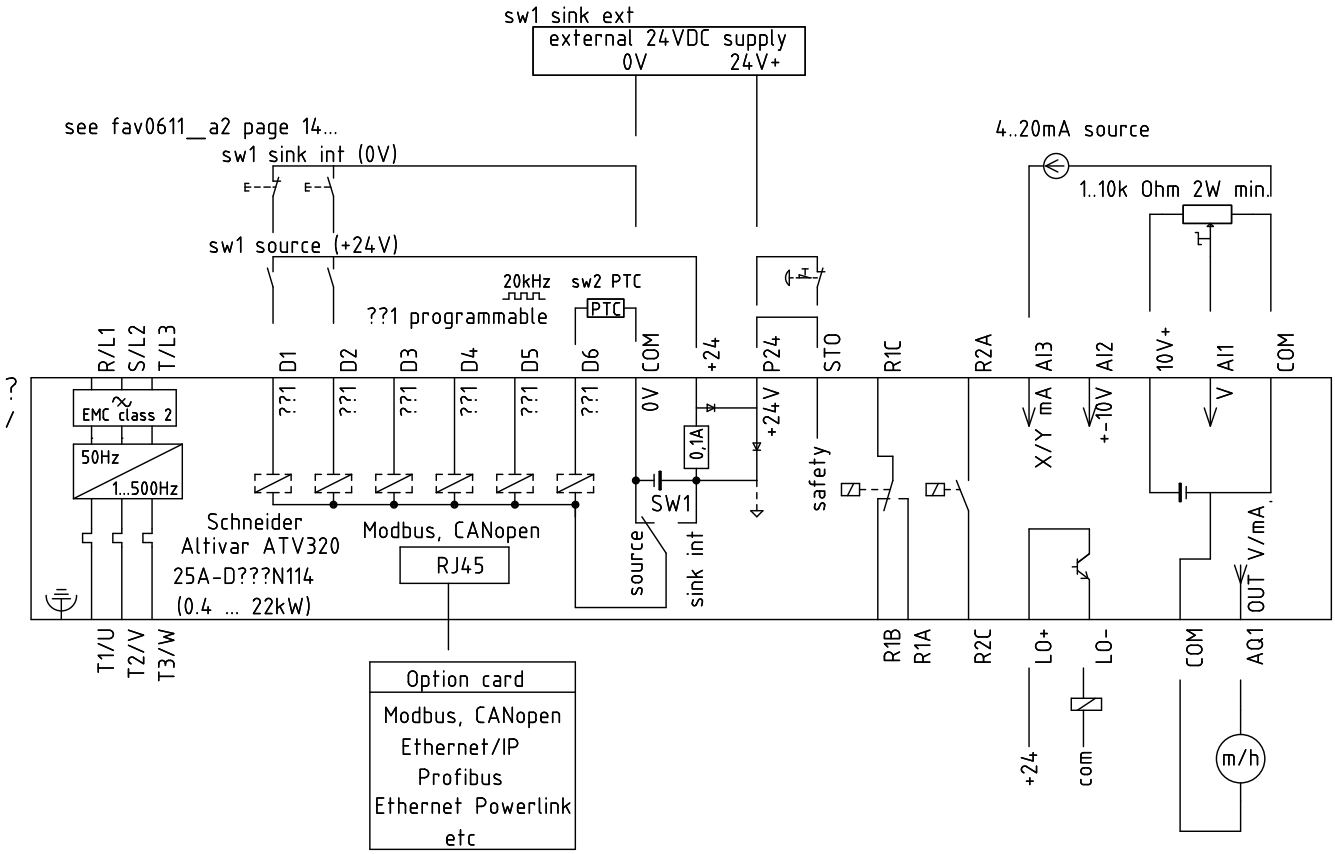

Département resp.	Référence technique	Créateur	Visé par	=
.	.	B.Favre	.	+ .

Type de document	Titre, titre complémentaire	Stade du document	Format
Collection de symboles	Symboles électriques	.	A4P
Propriétaire légal	Schéma développé ISO 61082-1	fav0563__20	
B.Favre	Schneider Altivar ATV320 soft starter		
Électricien			

modif.	date d'édition	lang.	page...
.	25.10.02	.	1/1

1	2	3	4

Sicherheitsrelais
relé di sicurezza

Relais de sécurité
safety relay

avoid installing one of those stupid things
see fav0611__a5 page 4 and following

fav0403__a1

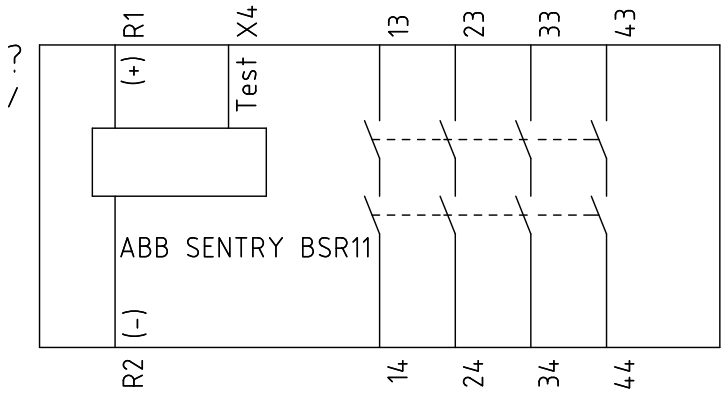

avoid installing one of those stupid things
see fav0611__a5 page 15 and 16

fav0403__a2

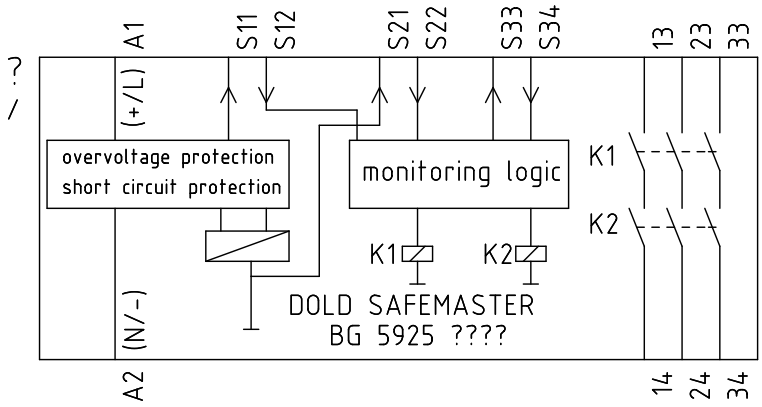

Département resp.	Référence technique	Créateur	Visé par	=
.	.	B.Favre	.	+ .

Type de document	Titre, titre complémentaire	Stade du document	Format
Collection de symboles	Symboles électriques	.	A4P
Propriétaire légal	Schéma développé ISO 61082-1	fav0563__21	
B.Favre Électricien	Safety relay, ABB, DOLD	modif. . / date d'édition 25.10.02 / lang. . / page... 1/1	

1	2	3	4

Sicherheitsrelais
relé di sicurezza

Relais de sécurité
safety relay

fav0403__a3

avoid installing one of those stupid things
see fav0611__a5 page 18 and following

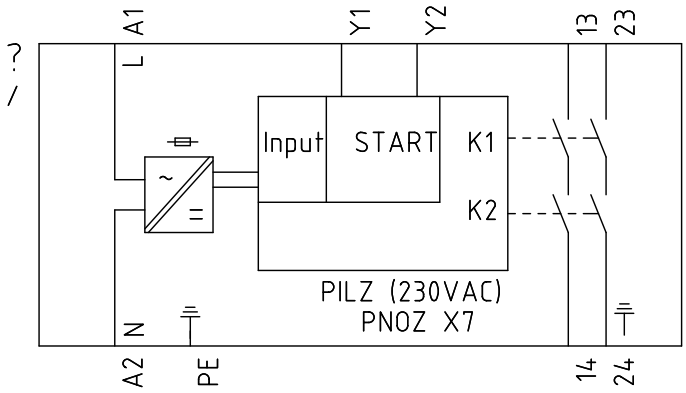

fav0403__a4

avoid installing one of those stupid things
see fav0611__a5 page 18 and following

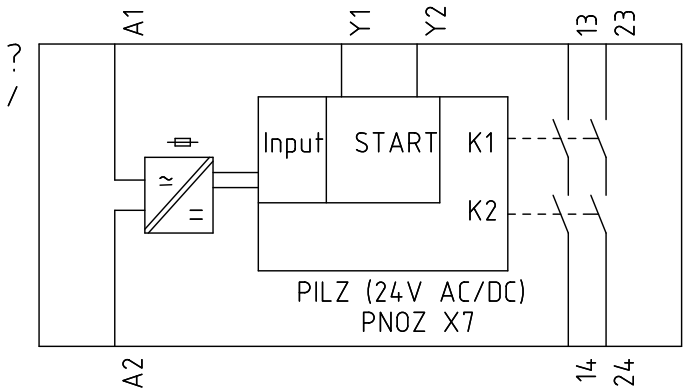

Département resp.	Référence technique	Créateur	Visé par	=
.	.	B.Favre	.	+ .

Type de document	Titre, titre complémentaire	Stade du document	Format
Collection de symboles	Symboles électriques	.	A4P
Propriétaire légal	Schéma développé ISO 61082-1	fav0563__22	
B.Favre Électricien	Safety relay Pilz	modif. . / date d'édition 25.10.02 / lang. . / page... 1/1	