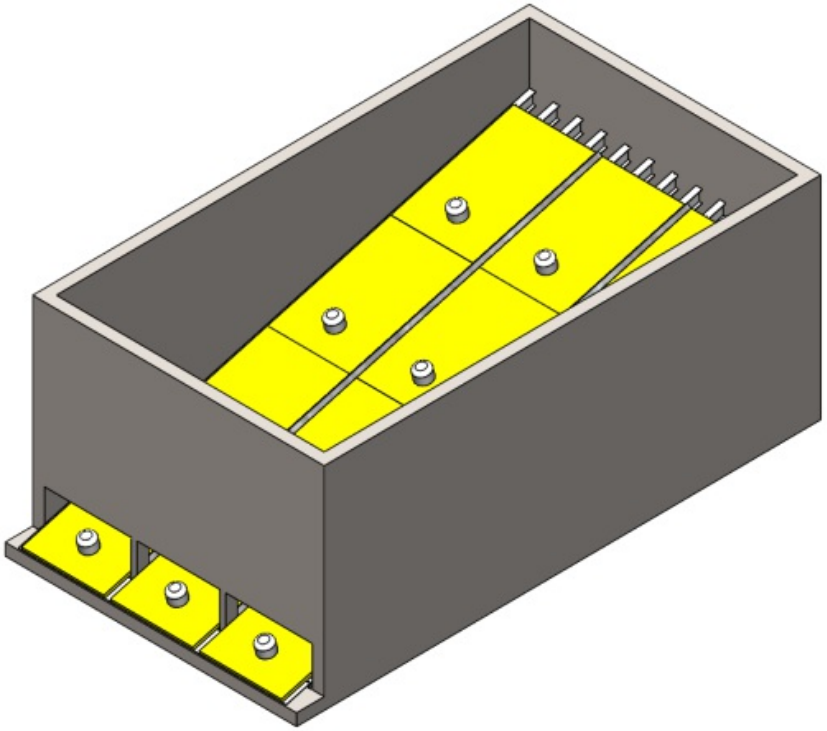

INDICE	MODIFICATION	NOM	Date
K			
J			
I			
H			
G			
F			
E			
D			
C			
B			
A	ETUDE	TL CJB GD	4/05/22

APPROUV: CJB

VERIF: CJB test

DESSIN: TL

DATE: 23/05/2022

ARMOIRE VIBREURS EXTRACTION SILOS

Document : Schémas électriques

Position	Titre	Localisation (+)	Date	Installation (=)
1	Page de garde	SILOS	23/05/2022	IMAL
2	SOMMAIRE	SILOS	03/06/2022	IMAL
3	SOMMAIRE	SILOS	23/05/2022	IMAL
4	IMPLANTATION ORGANES SILOS	SILOS	29/05/2022	IMAL
5	ARMOIRE	SILOS	23/05/2022	IMAL
6	SYNOPTIQUE COMM	SILOS	23/05/2022	IMAL
7	CABLAGE RS485 RJ45 2 FILS ENTRE M340 ET JBUS RS485	SILOS		IMAL
8	TABLE ECH APRIL M340-1	SILOS		IMAL
9	TABLE ECH APRIL M340_2	SILOS		IMAL
10	ALIMENTATION GENERALE	SILOS	23/05/2022	IMAL
11	PUISSANCE EXTRACTEURS SILO FEUILLUS	SILOS	23/05/2022	IMAL
12	PUISSANCE EXTRACTEURS SILO FEUILLUS SUITE	SILOS	23/05/2022	IMAL
13	PUISSANCE EXTRACTEURS SILO HETRE	SILOS	23/05/2022	IMAL
14	PUISSANCE EXTRACTEURS SILO HETRE SUITE	SILOS	23/05/2022	IMAL
15	ALIMENTATIONS	SILOS	23/05/2022	IMAL
16	PLC	SILOS	23/05/2022	IMAL
17	HMI	SILOS	23/05/2022	IMAL
18	SWITCH	SILOS	23/05/2022	IMAL
19	RELAIS DE SÉCURITÉ	SILOS	23/05/2022	IMAL
20	RESERVE	SILOS	23/05/2022	IMAL
21	ENTRÉES TOR DE I01.00 À I01.07	SILOS	23/05/2022	IMAL
22	ENTRÉES TOR DE I01.08 À I01.15	SILOS	23/05/2022	IMAL
23	ENTRÉES TOR DE I01.16 À I01.23	SILOS	23/05/2022	IMAL
24	ENTRÉES TOR DE I01.24 À I01.31	SILOS	23/05/2022	IMAL
25	ENTRÉES TOR DE I01.32 À I01.39	SILOS	23/05/2022	IMAL
26	ENTRÉES TOR DE I01.10 À I01.47	SILOS	23/05/2022	IMAL
27	ENTRÉES TOR DE I01.48 À I01.55	SILOS	23/05/2022	IMAL
28	ENTRÉES TOR DE I01.56 À I01.63	SILOS	23/05/2022	IMAL
29	RESERVE	SILOS	23/05/2022	IMAL
30	RESERVE	SILOS	23/05/2022	IMAL
31	SORTIES TOR DE Q05.00 À Q53.07	SILOS	23/05/2022	IMAL
32	SORTIES TOR DE Q05.08 À Q05.15	SILOS	23/05/2022	IMAL
33	SORTIES TOR DE Q05.16 À Q05.23	SILOS	23/05/2022	IMAL
34	SORTIES TOR DE Q05.24 À Q05.31	SILOS	23/05/2022	IMAL
35	SORTIES TOR DE Q05.32 À Q05.39	SILOS	23/05/2022	IMAL

Position	Titre	Localisation (+)	Date	Installation (=)
36	SORTIES TOR DE Q05.40 À Q05.47	SILOS	23/05/2022	IMAL
37	SORTIES TOR DE Q05.48 À Q05.55	SILOS	23/05/2022	IMAL
38	SORTIES TOR DE Q05.56 À Q05.63	SILOS	23/05/2022	IMAL
39	RESERVE	SILOS	23/05/2022	IMAL
40	CARTE ANALOGIQUE AMI 0800	SILOS	23/05/2022	IMAL
41	CABLAGE AMI8	SILOS	23/05/2022	IMAL
42	SCHEMA CABLAGE AMI8	SILOS		IMAL
43	RESERVE	SILOS	23/05/2022	IMAL
44	BORNIER XH	SILOS	23/05/2022	IMAL
45	BORNIER XF	SILOS	23/05/2022	IMAL
46	BORNIER XATU	SILOS	23/05/2022	IMAL
47	RESERVE	SILOS	23/05/2022	IMAL
48	RESERVE	SILOS	23/05/2022	IMAL
49	BORNIER XANA	SILOS	23/05/2022	IMAL
50	NOMENCLATURE	SILOS	23/05/2022	IMAL
51	NOMENCLATURE	SILOS	23/05/2022	IMAL
52	NOMENCLATURE	SILOS	23/05/2022	IMAL
53	RESERVE	SILOS	23/05/2022	IMAL
54	RESERVE	SILOS	06/06/2022	IMAL
55	LISTE DU MATERIEL	SILOS	23/05/2022	IMAL

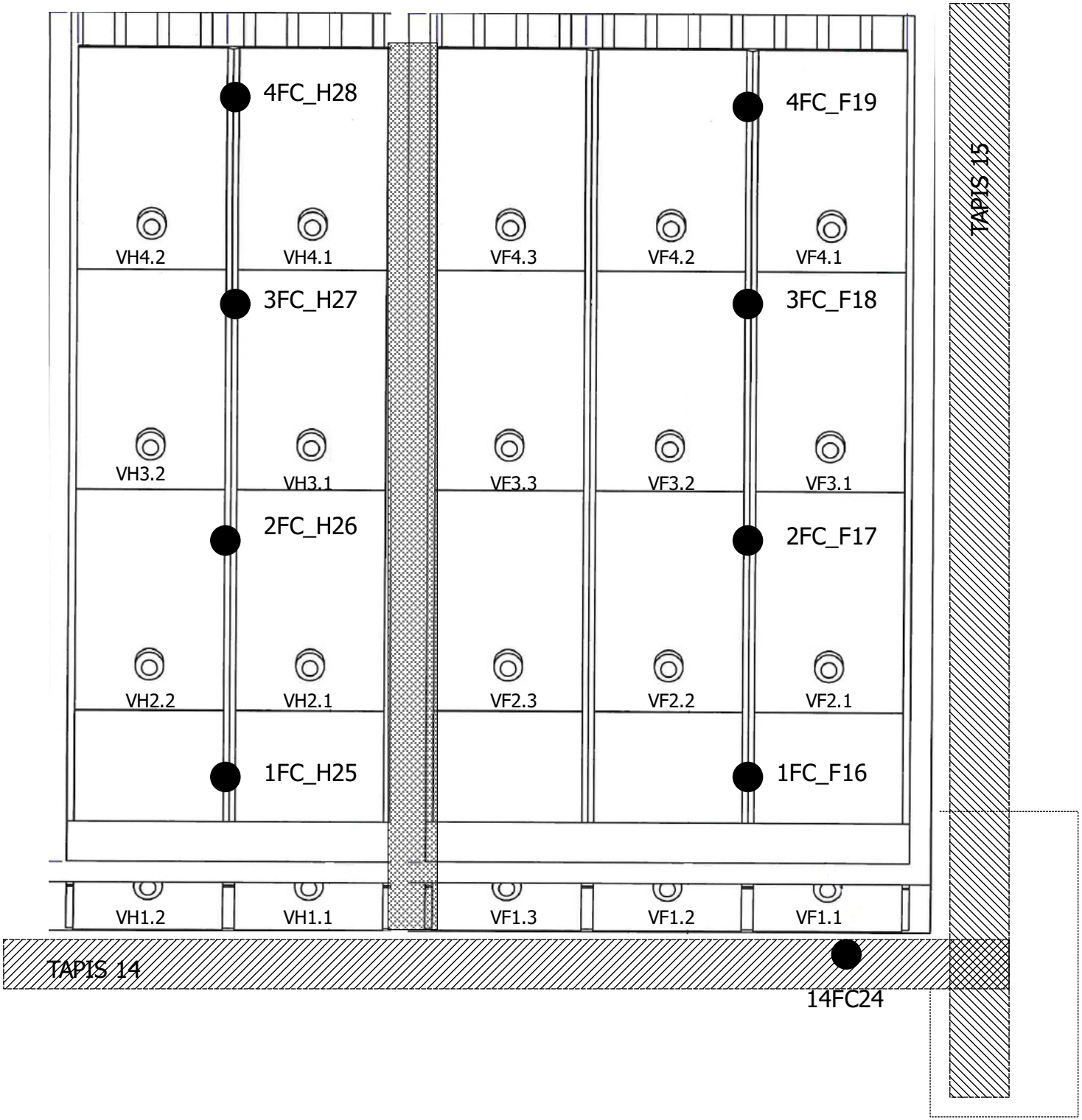
4FC_H28
4FC_F19
VH4.2
VH4.1
VF4.3
VF4.2
VF4.1
3FC_H27
3FC_F18
VH3.2
VH3.1
VF3.3
VF3.2
VF3.1
2FC_H26
2FC_F17
VH2.2
VH2.1
VF2.3
VF2.2
VF2.1
1FC_H25
1FC_F16
VH1.2
VH1.1
VF1.3
VF1.2
VF1.1
TAPIS 15
TAPIS 14
14FC24

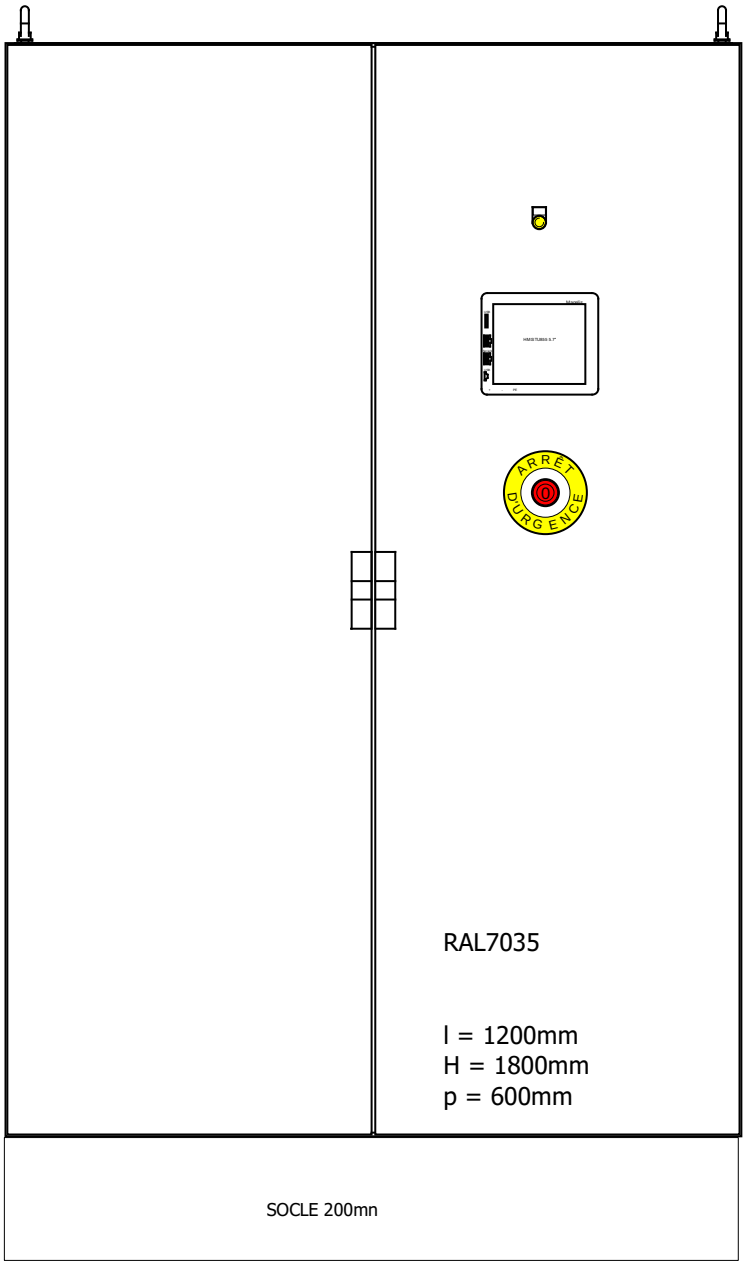
ARRET
DURGENCE
RAL7035
l = 1200mm
H = 1800mm
p = 600mm
SOCLE 200mn

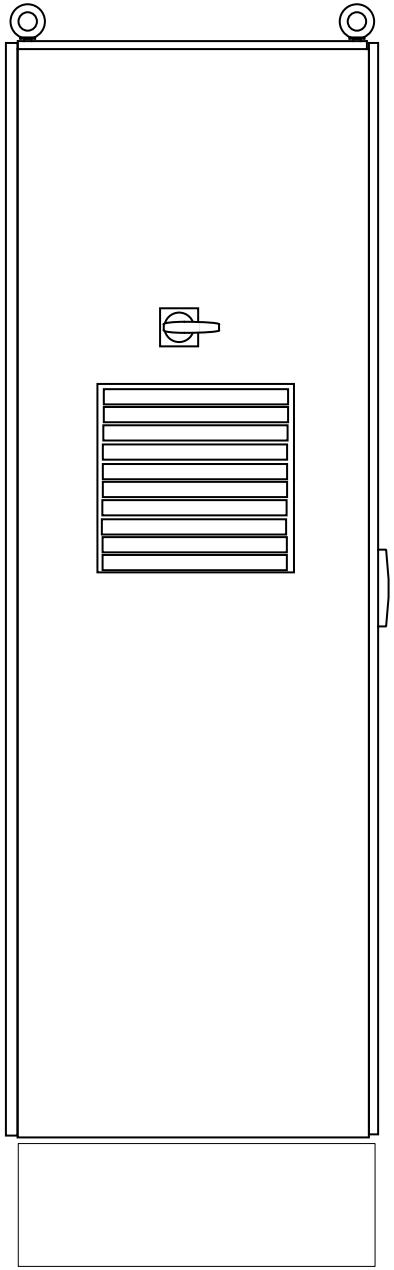

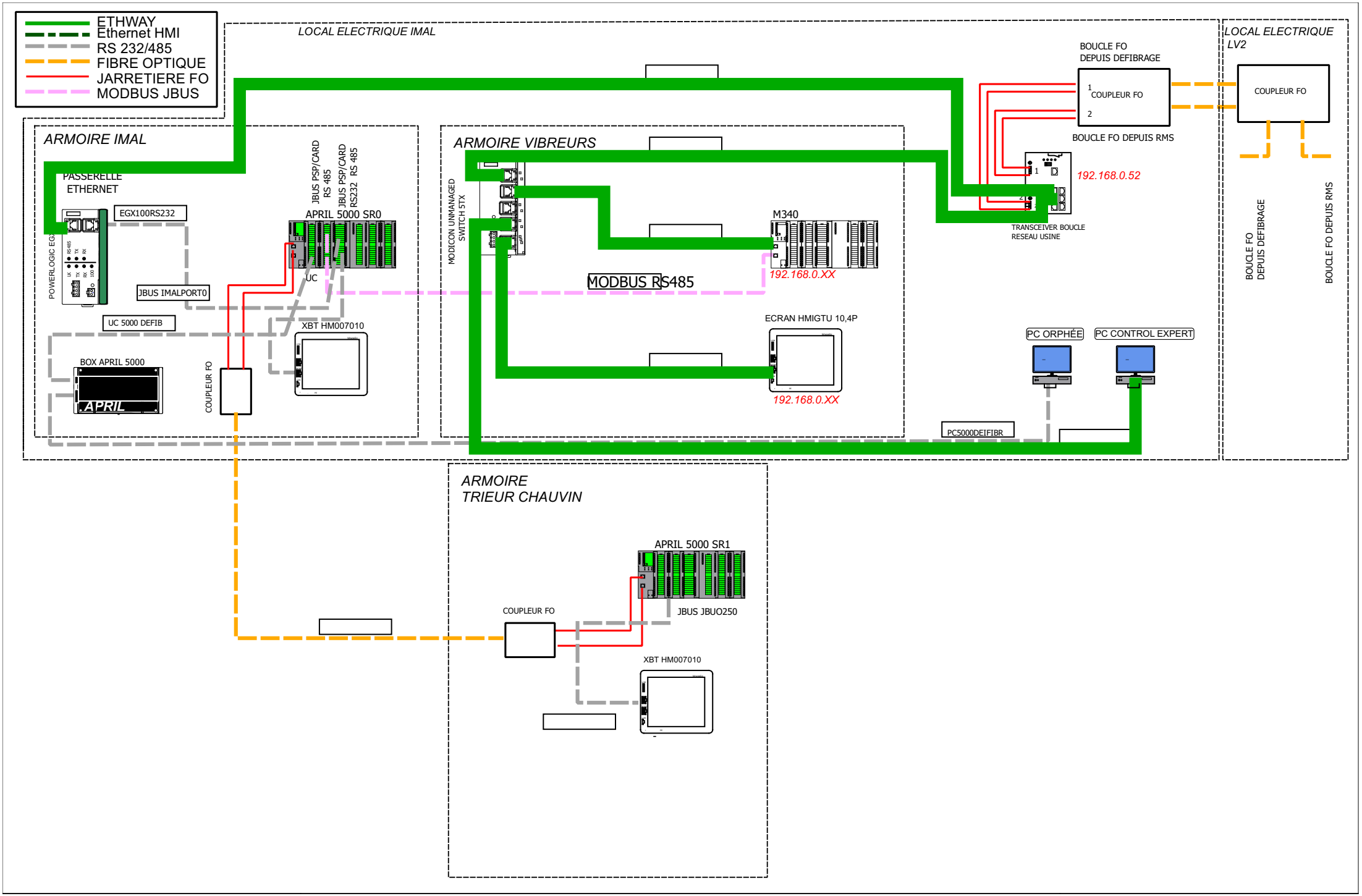
ETHWAY
Ethernet HMI
RS 232/485
FIBRE OPTIQUE
JARRETIERE FO
MODBUS JBUS
LOCAL ELECTRIQUE IMAL
LOCAL ELECTRIQUE LV2
BOUCLE FO DEPUIS DEFIBRAGE
COUPLEUR FO
BOUCLE FO DEPUIS RMS
192.168.0.52
TRANSCEIVER BOUCLE RESEAU USINE
ARMOIRE IMAL
PASSERELLE ETHERNET
EGX100RS232
POWERLOGIC EGX
JBUS IMALPORT0
UC 5000 DEFIB
BOX APRIL 5000
APRIL
COUPLEUR FO
JBUS PSP/CARD RS 485
JBUS PSP/CARD RS232 RS 485
APRIL 5000 SR0
UC
XBT HM007010
ARMOIRE VIBREURS
MODICON UNMANAGED SWITCH 5TX
M340
192.168.0.XX
MODBUS RS485
ECRAN HMIGTU 10,4P
192.168.0.XX
PC ORPHÉE
PC CONTROL EXPERT
PC5000DEIFIBR
ARMOIRE TRIEUR CHAUVIN
APRIL 5000 SR1
JBUS JBUO250
COUPLEUR FO
XBT HM007010

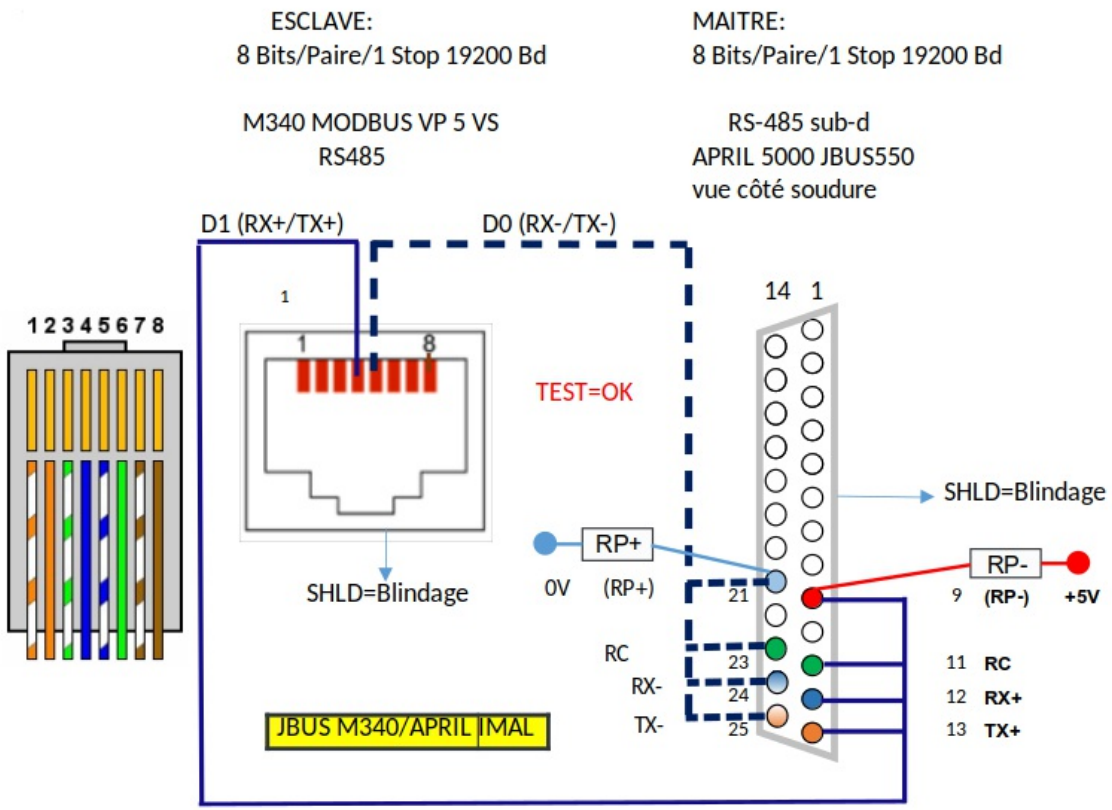

Auteur : T.L	CABLAGE RS485 RJ45 2 FILS ENTRE M340 ET JBUS RS485	Fichier : VIBRAFLOOR
Date :		Folio : 7

	1	2	3	4	5	6	7	8	9	10	11	12	13	14	15	16	17	18	19	20	21	22	23	24
A																								
B																								
C																								
D																								
E																								
F																								
G																								
H																								
I																								
J																								
K																								
L																								
M																								
N																								
O																								
P																								
Q																								
R																								
S																								
T																								
U																								
V																								
W																								
X																								

	1	2	3	4	5	6	7	8	9	10	11	12	13	14	15	16	17	18	19	20	21	22	23	24
A																								
B																								
C																								
D																								
E																								
F																								
G																								
H																								
I																								
J																								
K																								
L																								
M																								
N																								
O																								
P																								
Q																								
R																								
S																								
T																								
U																								
V																								
W																								
X																								

CODE COULEUR UTILISE POUR LE CABLAGE

COULEURS DES FILS			
PUISSANCE	400V	PHASE 1	GRIS
		PHASE 2	NOIR
		PHASE 3	MARRON
COMMANDE		TERRE	VERT/JAUNE
	24 VDC		BLEU NUIT
			COMMUN BLANC
	24 VAC		ROUGE
			COMMUN BLANC
	230 VAC		ROUGE
			COMMUN BLANC

ALIMENTATION EXTÉRIEURE NON COUPÉE PAR LE SECTIONNEUR ORANGE

COMMANDE	1,5mm²
REGULATION	0,5mm² ET 1mm²
SIGNALISATION	1,5mm²

DISPOSITION DE L'ARMOIRE

DIMENSION ARMOIRE	1200 X 1800	MATIERE	_
CHARNIERES	_	SORTIES DE CABLES	_
BORNIER	_	ALIMENTATION	_ 3 X 400
SECTIONNEUR	_		

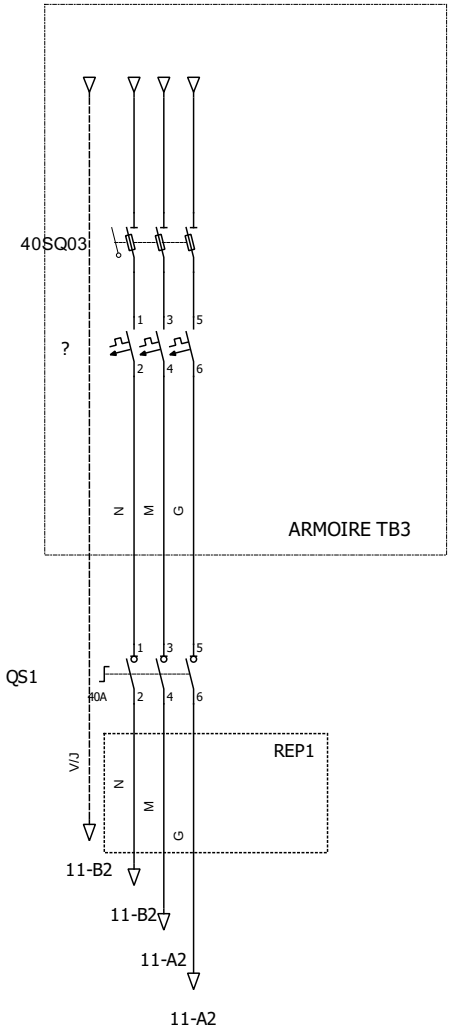

Auteur : T.L	ALIMENTATION GENERALE	Fichier : VIBRAFLOOR
Date : 23/05/2022		Folio : 10

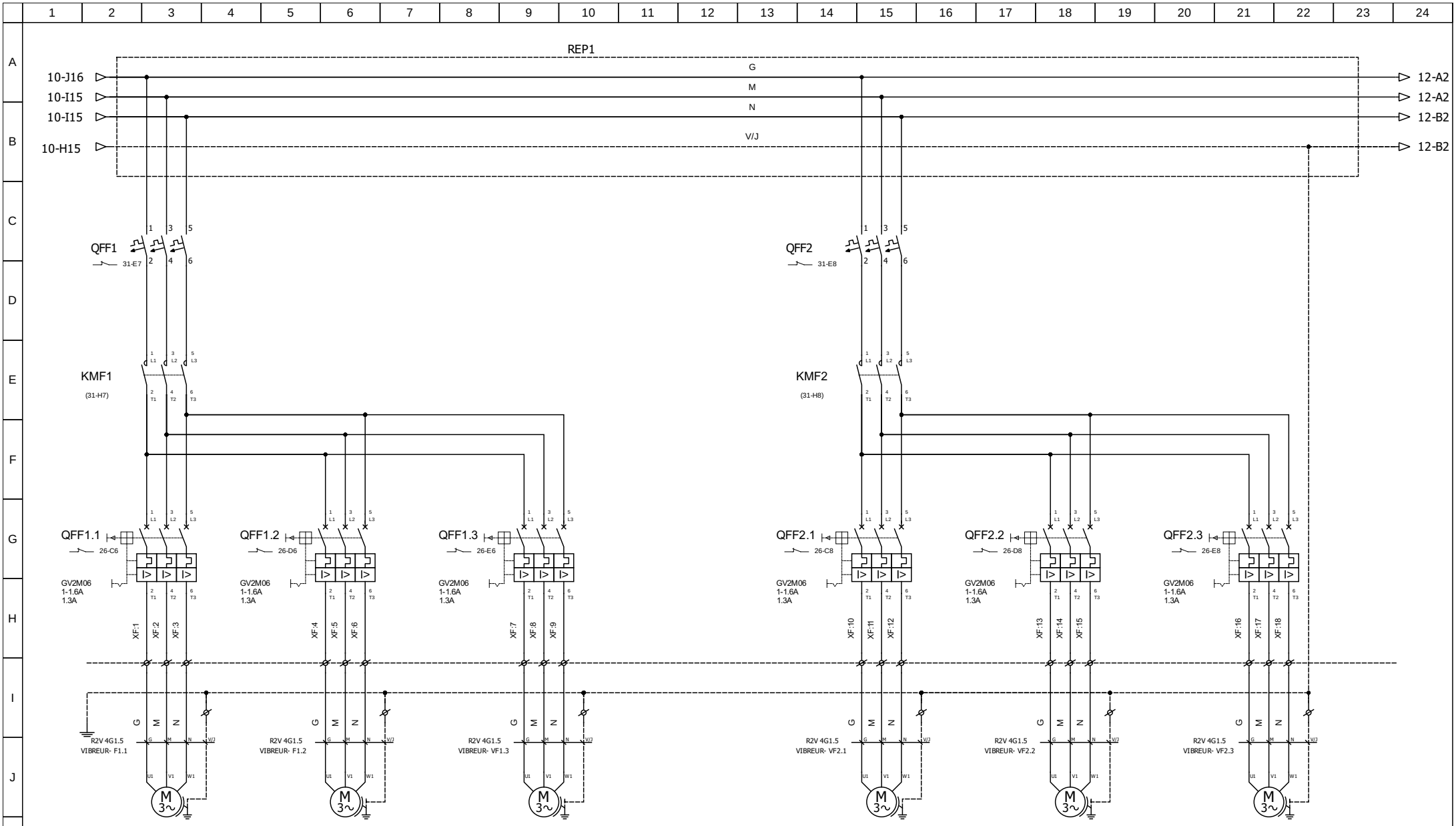

Vibreur F1.1

VIBREUR
3
X
400V
1500tr/
mn
620W

Vibreur F1.2

VIBREUR
3
X
400V
1500tr/
mn
620W

Vibreur F1.3

VIBREUR
3
X
400V
1500tr/
mn
620W

Vibreur F2.1

VIBREUR
3
X
400V
1500tr/
mn
620W

Vibreur F2.2

VIBREUR
3
X
400V
1500tr/
mn
620W

Vibreur F2.3

VIBREUR
3
X
400V
1500tr/
mn
620W

Auteur : T.L	PUISSANCE EXTRACTEURS SILO FEUILLUS	Fichier : VIBRAFLOOR
Date : 23/05/2022		Folio : 11

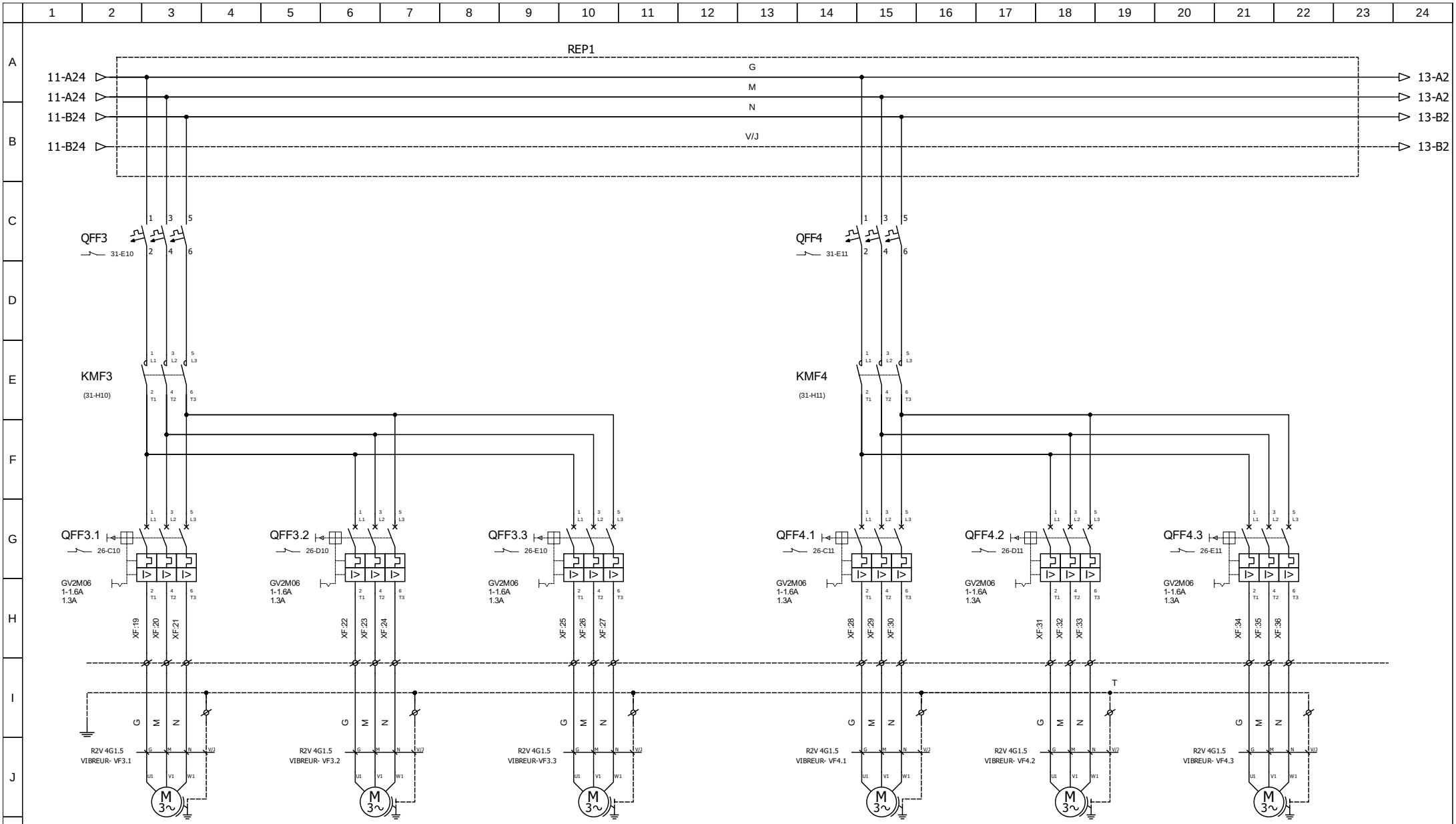

Vibreur F3.1

VIBREUR
3
X
400V
1500tr/
mn
620W

Vibreur F3.2

VIBREUR
3
X
400V
1500tr/
mn
620W

Vibreur F3.3

VIBREUR
3
X
400V
1500tr/
mn
620W

Vibreur F4.1

VIBREUR
3
X
400V
1500tr/
mn
620W

Vibreur F4.2

VIBREUR
3
X
400V
1500tr/
mn
620W

Vibreur F4.3

VIBREUR
3
X
400V
1500tr/
mn
620W

Auteur : T.L	PUISSANCE EXTRACTEURS SILO FEUILLUS SUITE	Fichier : VIBRAFLOOR
Date : 23/05/2022		Folio : 12

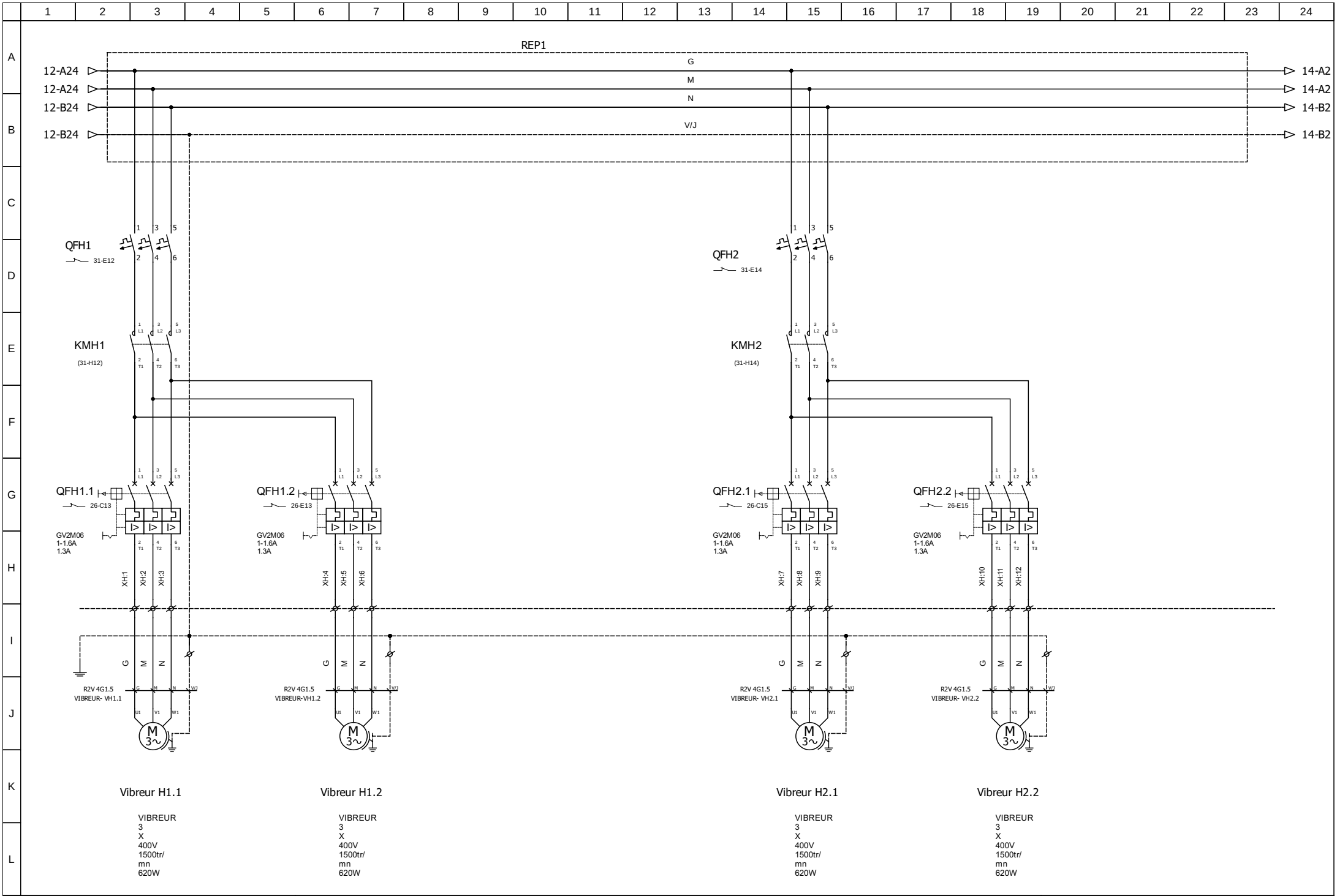

Vibreur H1.1

VIBREUR
3
X
400V
1500tr/
mn
620W

Vibreur H1.2

VIBREUR
3
X
400V
1500tr/
mn
620W

Vibreur H2.1

VIBREUR
3
X
400V
1500tr/
mn
620W

Vibreur H2.2

VIBREUR
3
X
400V
1500tr/
mn
620W

Auteur : T.L	PUISSANCE EXTRACTEURS SILO HETRE	Fichier : VIBRAFLOOR
Date : 23/05/2022		Folio : 13

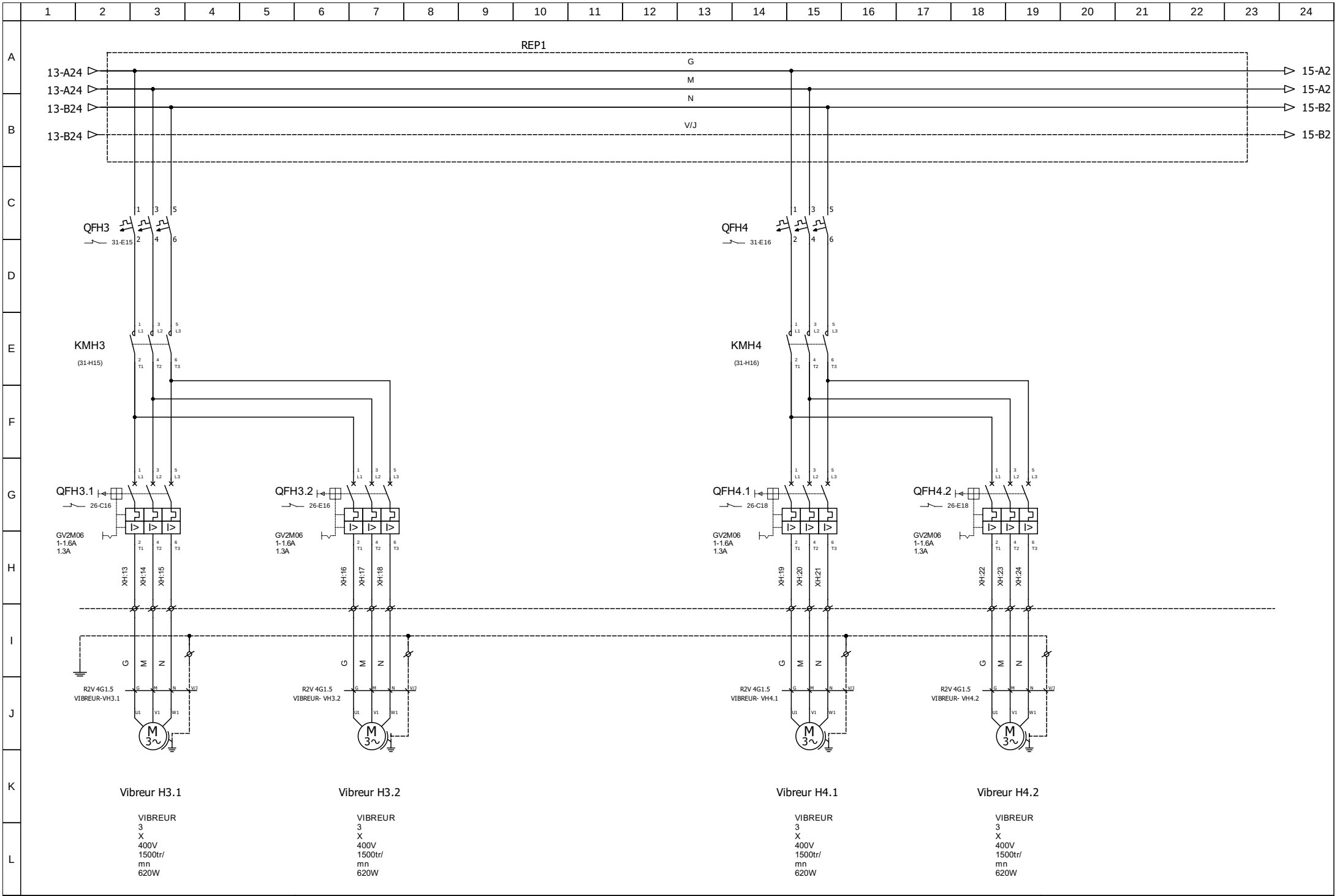

Vibreur H3.1

VIBREUR
3
X
400V
1500tr/
mn
620W

Vibreur H3.2

VIBREUR
3
X
400V
1500tr/
mn
620W

Vibreur H4.1

VIBREUR
3
X
400V
1500tr/
mn
620W

Vibreur H4.2

VIBREUR
3
X
400V
1500tr/
mn
620W

Auteur : T.L	PUISSANCE EXTRACTEURS SILO HETRE SUITE	Fichier : VIBRAFLOOR
Date : 23/05/2022		Folio : 14

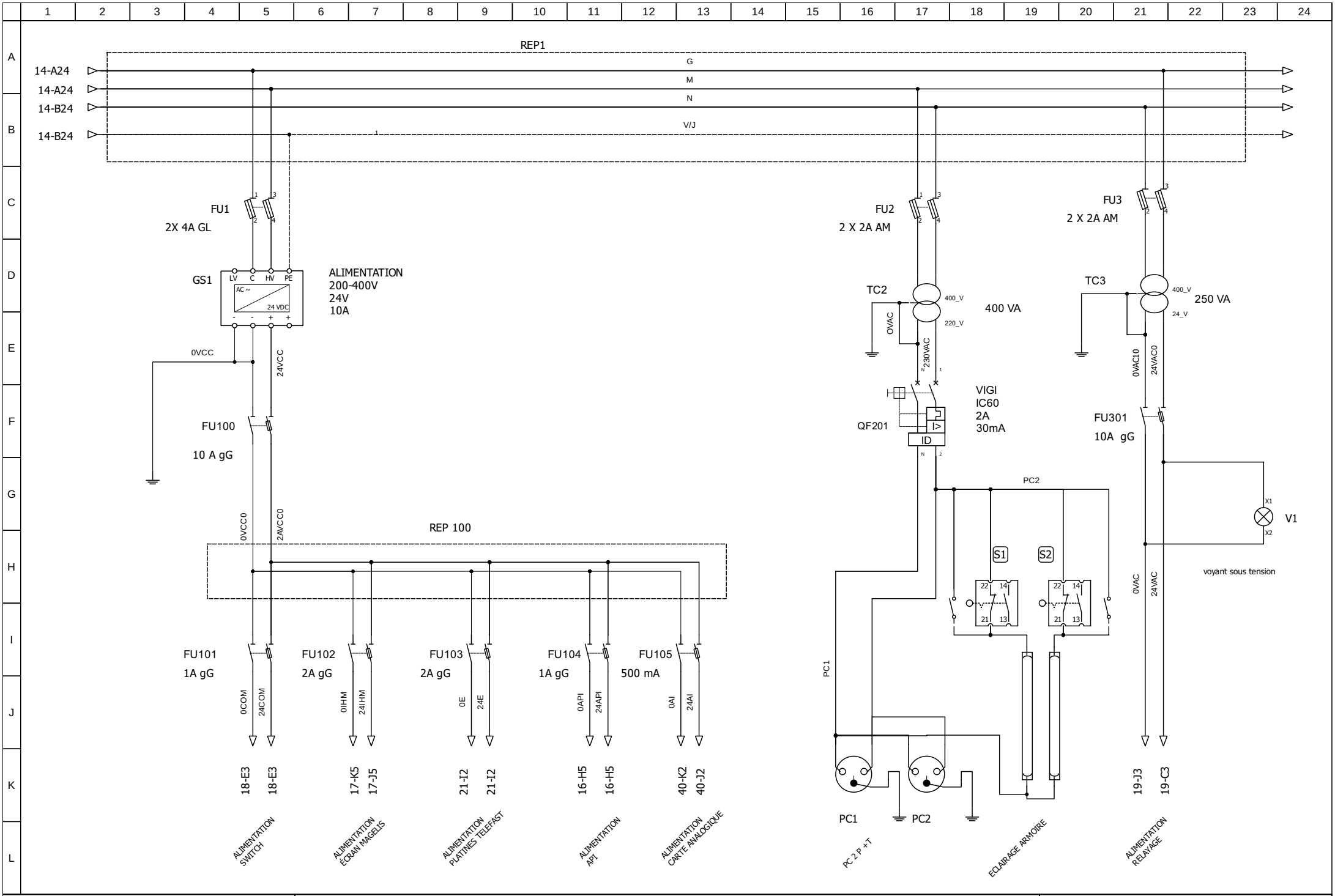

Auteur : T.L	ALIMENTATIONS	Fichier : VIBRAFLOOR
Date : 23/05/2022		Folio : 15

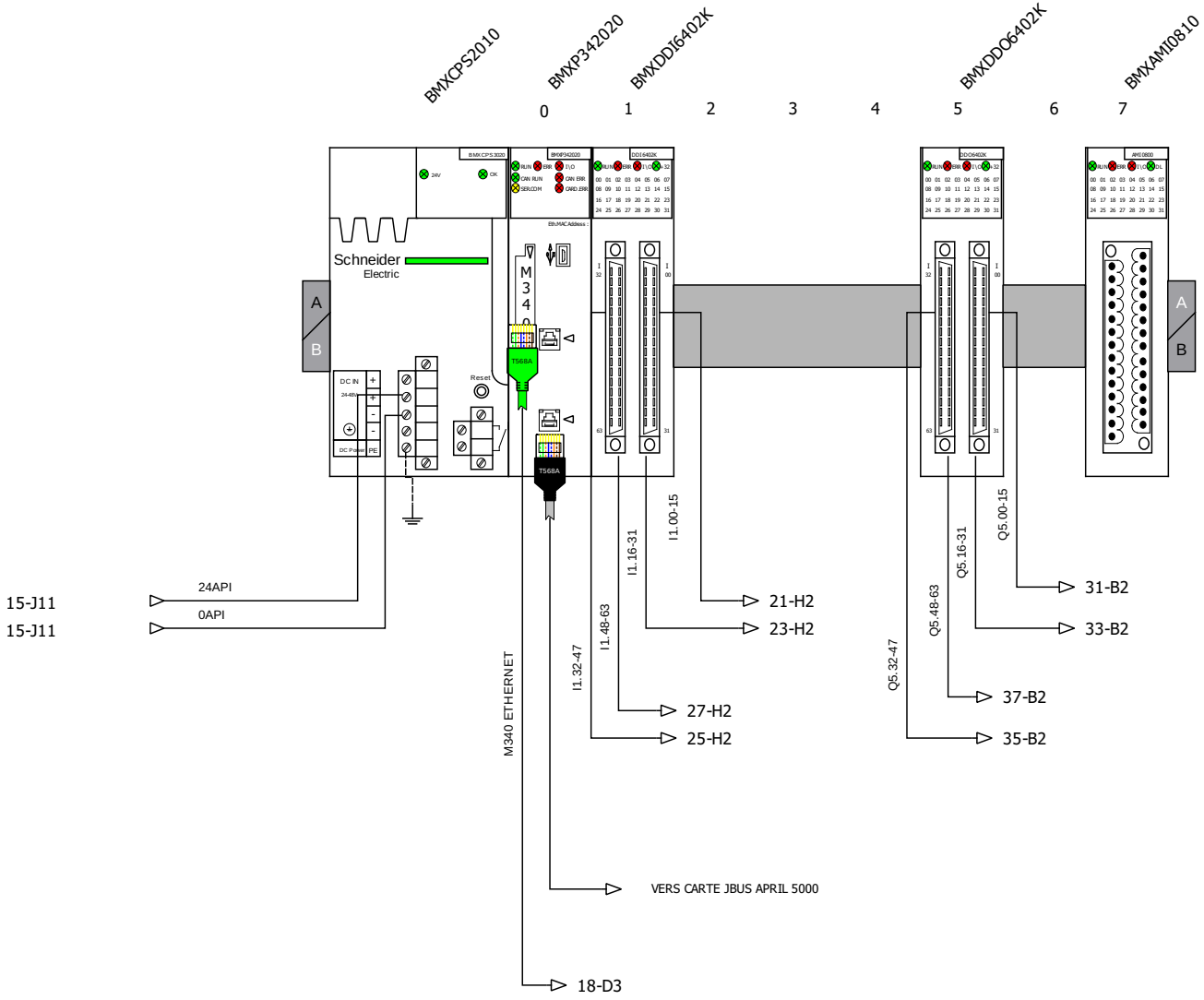

Auteur : T.L	PLC	Fichier : VIBRAFLOOR
Date : 23/05/2022		Folio : 16

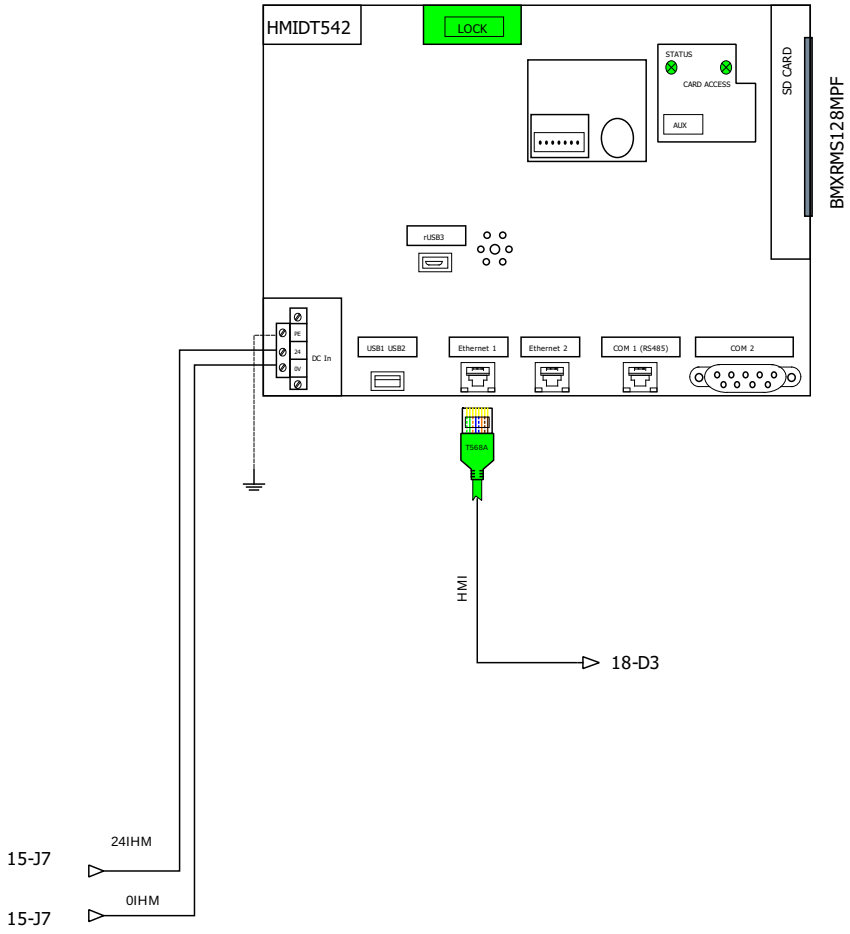

Auteur : T.L	HMI	Fichier : VIBRAFLOOR
Date : 23/05/2022		Folio : 17

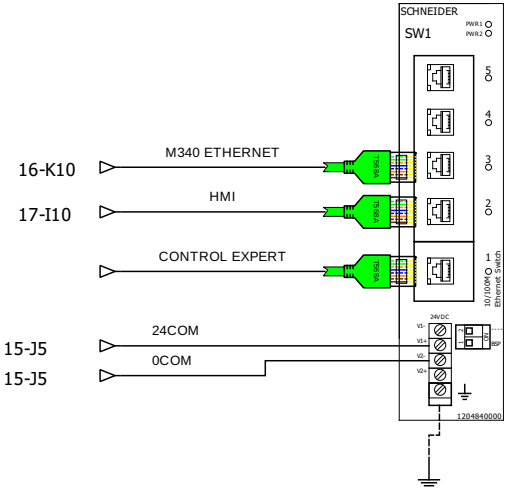

Auteur : T.L	SWITCH	Fichier : VIBRAFLOOR
Date : 23/05/2022		Folio : 18

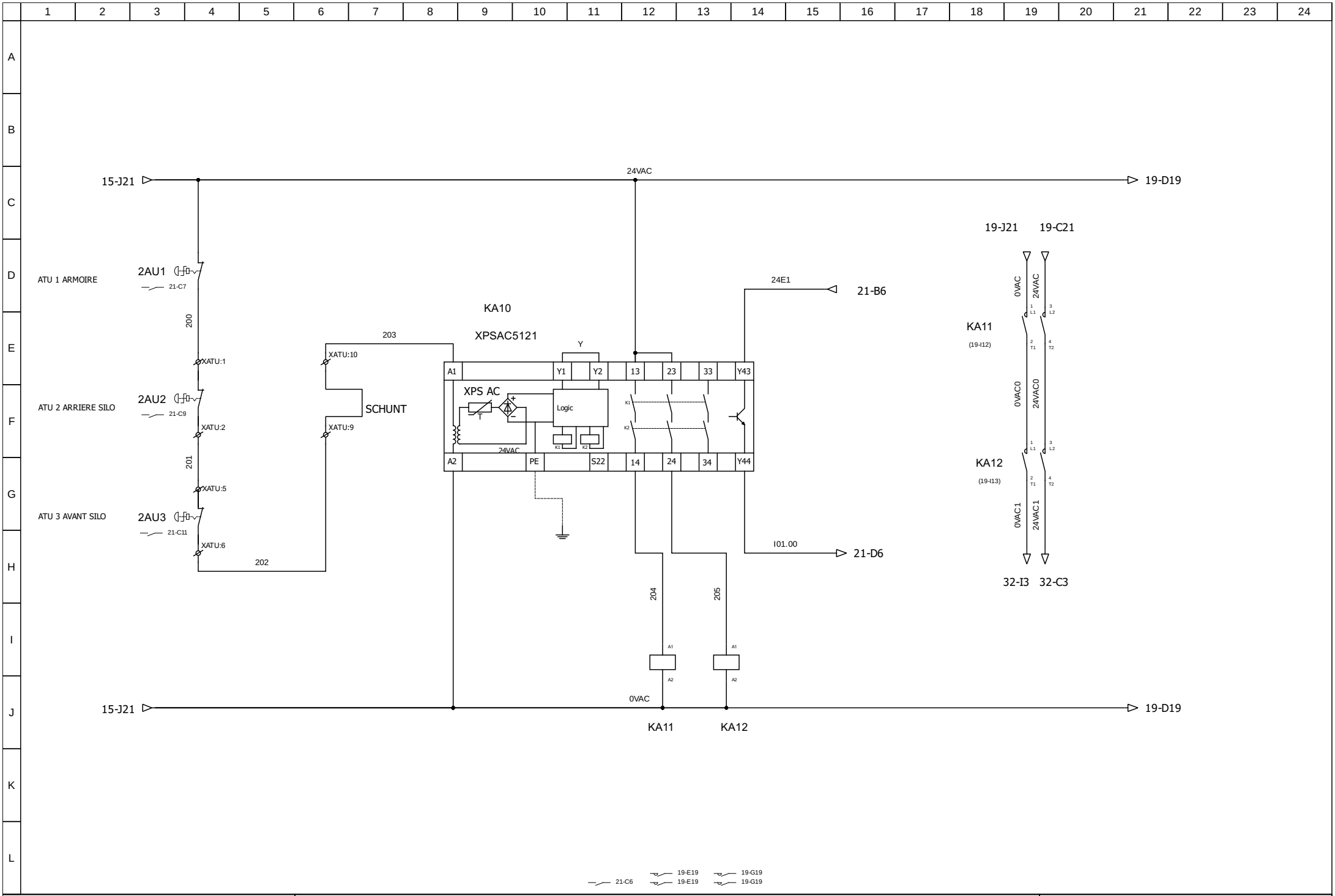

Auteur : T.L	RELAIS DE SÉCURITÉ	Fichier : VIBRAFLOOR
Date : 23/05/2022		Folio : 19

RESERVE

Auteur : T.L	RESERVE	Fichier : VIBRAFLOOR
Date : 23/05/2022		Folio : 20

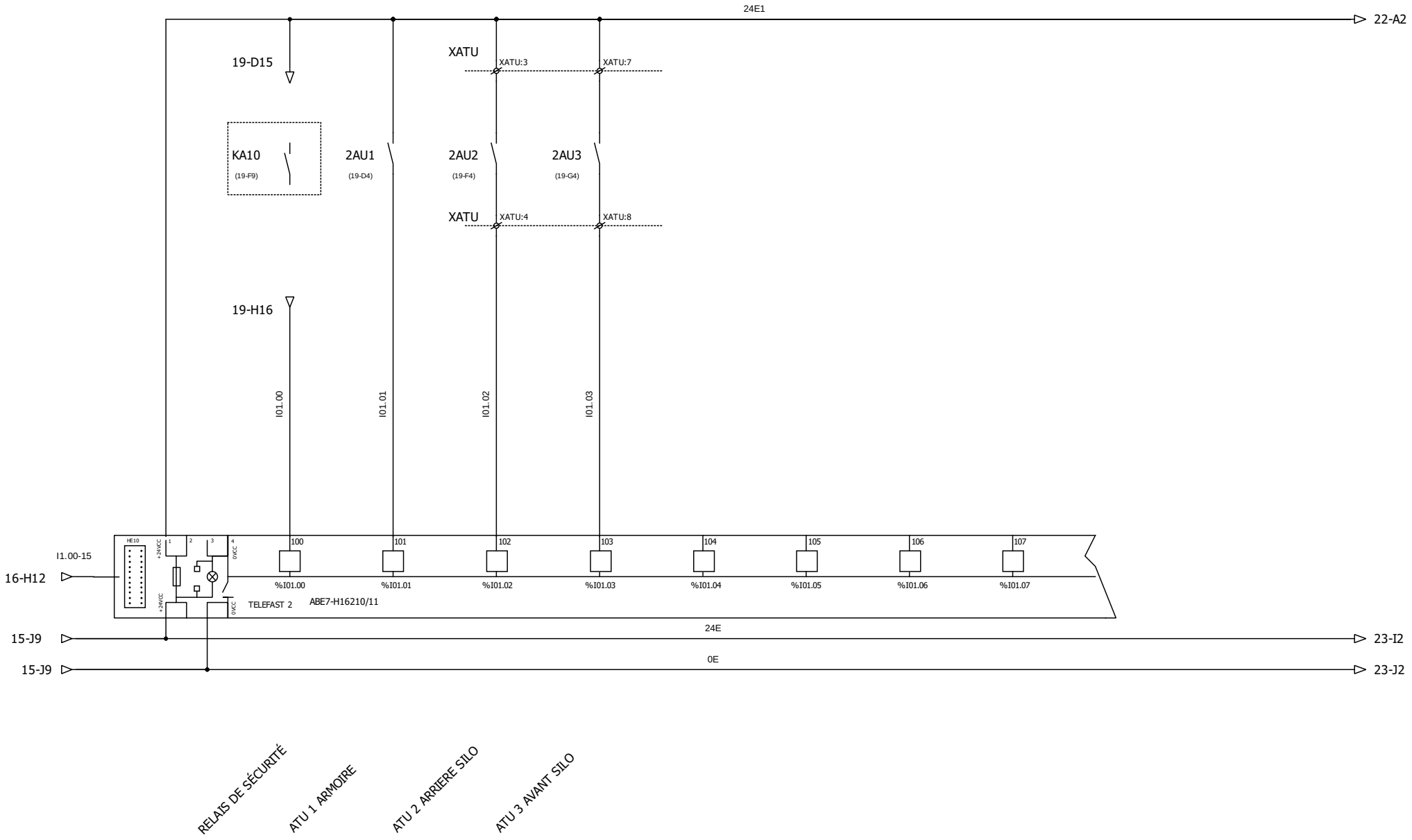

Auteur : T.L	ENTRÉES TOR DE I01.00 À I01.07	Fichier : VIBRAFLOOR
Date : 23/05/2022		Folio : 21

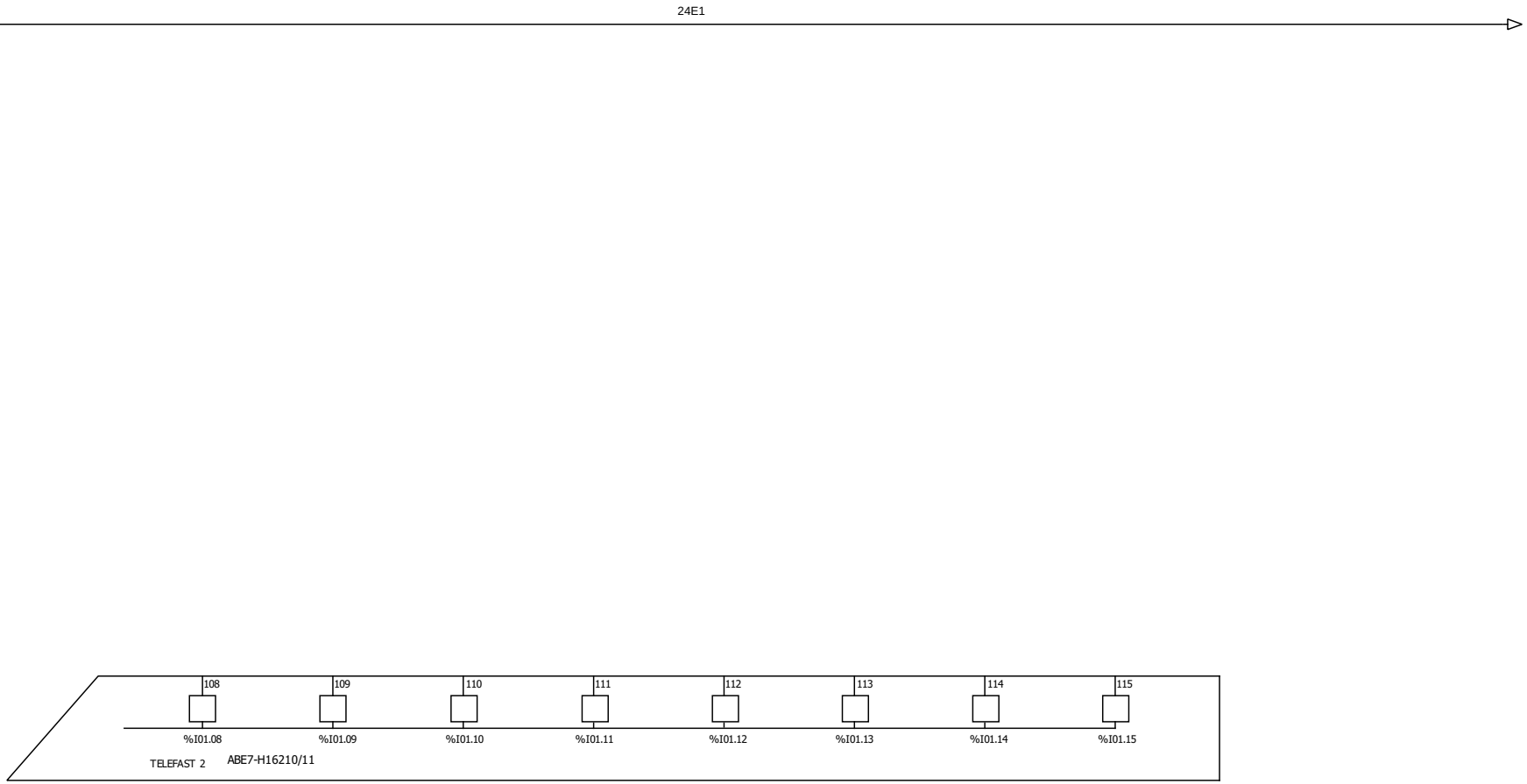

Auteur : T.L	ENTRÉES TOR DE I01.08 À I01.15	Fichier : VIBRAFLOOR
Date : 23/05/2022		Folio : 22

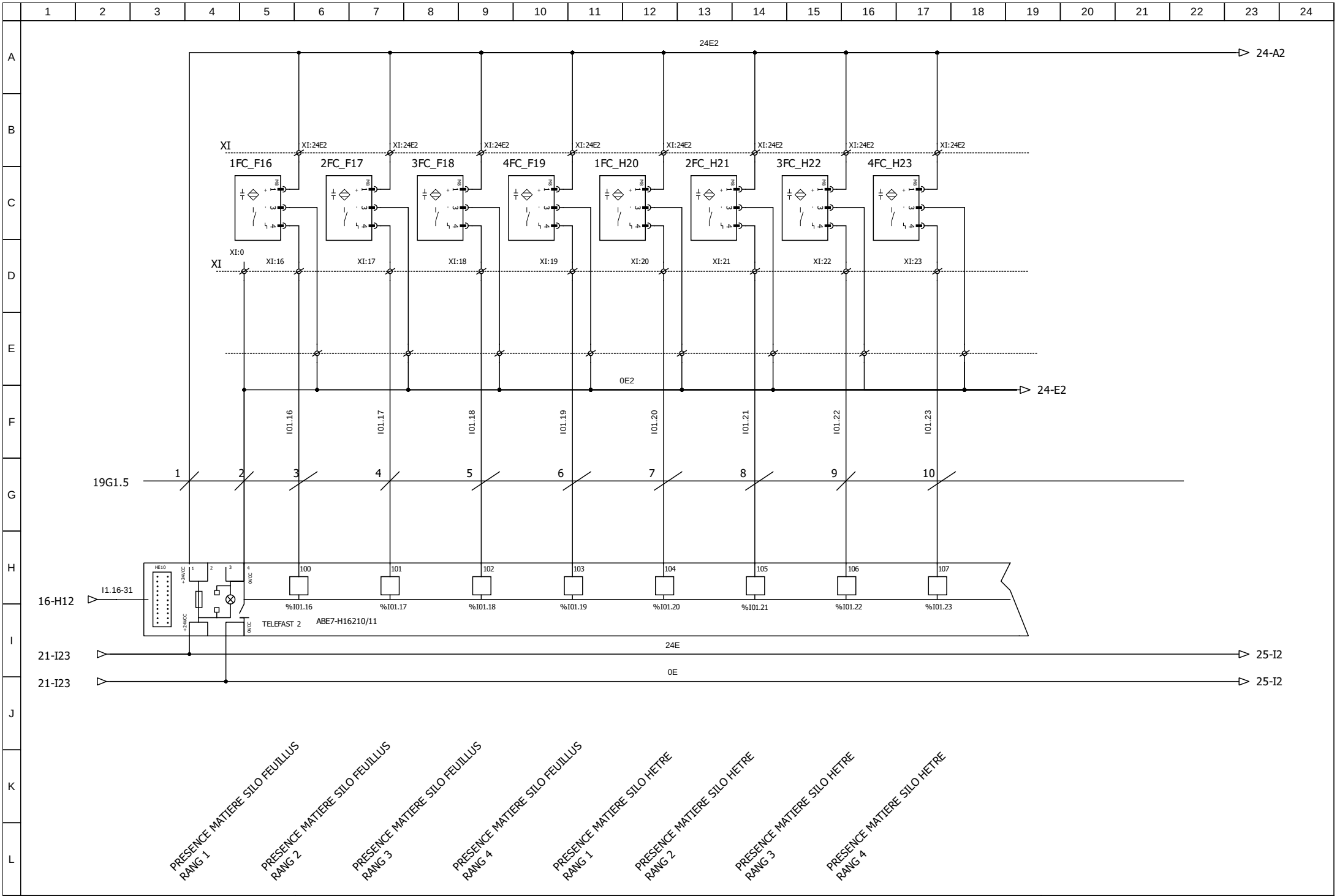

Auteur : T.L	ENTRÉES TOR DE I01.16 À I01.23	Fichier : VIBRAFLOOR
Date : 23/05/2022		Folio : 23

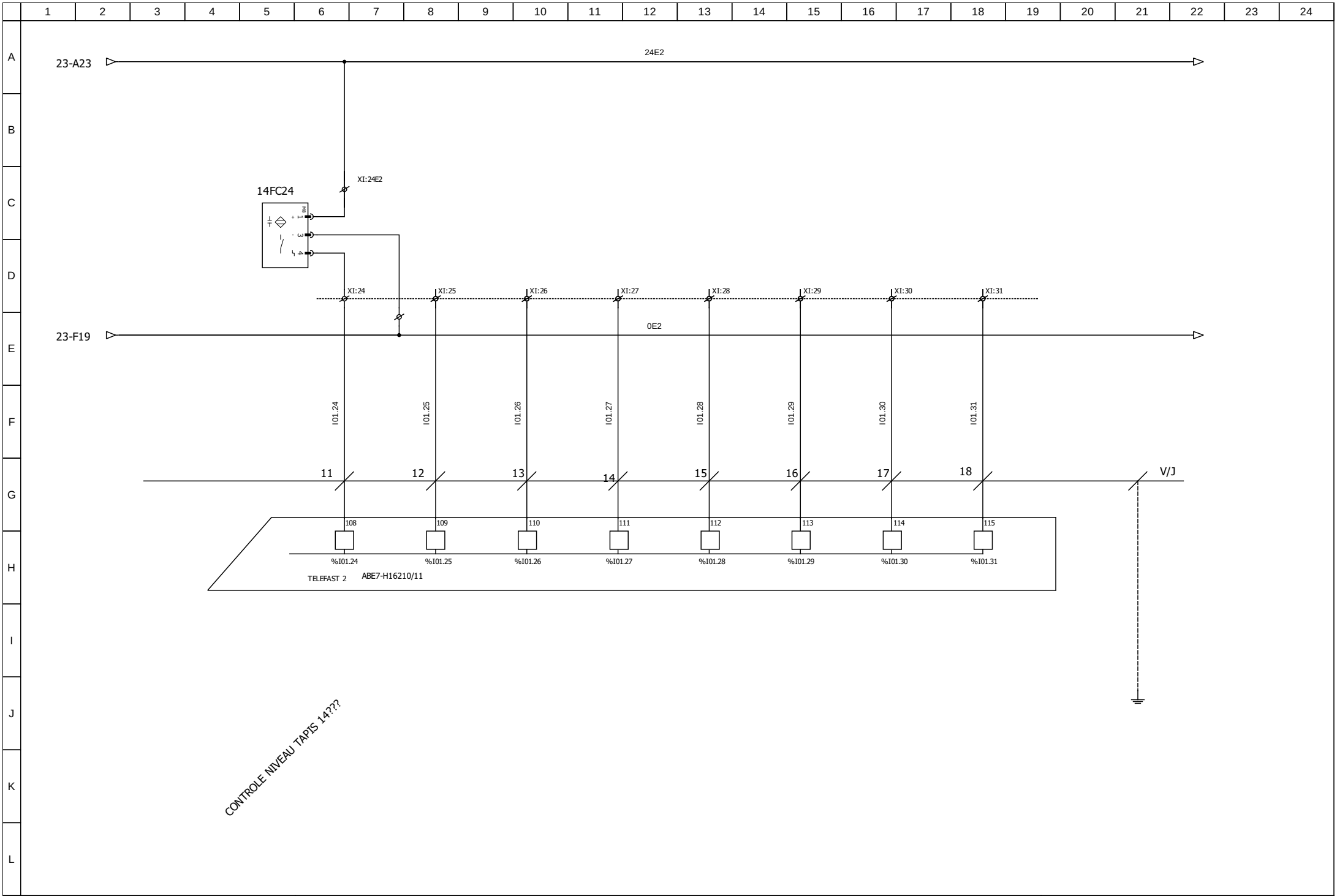

Auteur : T.L	ENTRÉES TOR DE I01.24 À I01.31	Fichier : VIBRAFLOOR
Date : 23/05/2022		Folio : 24

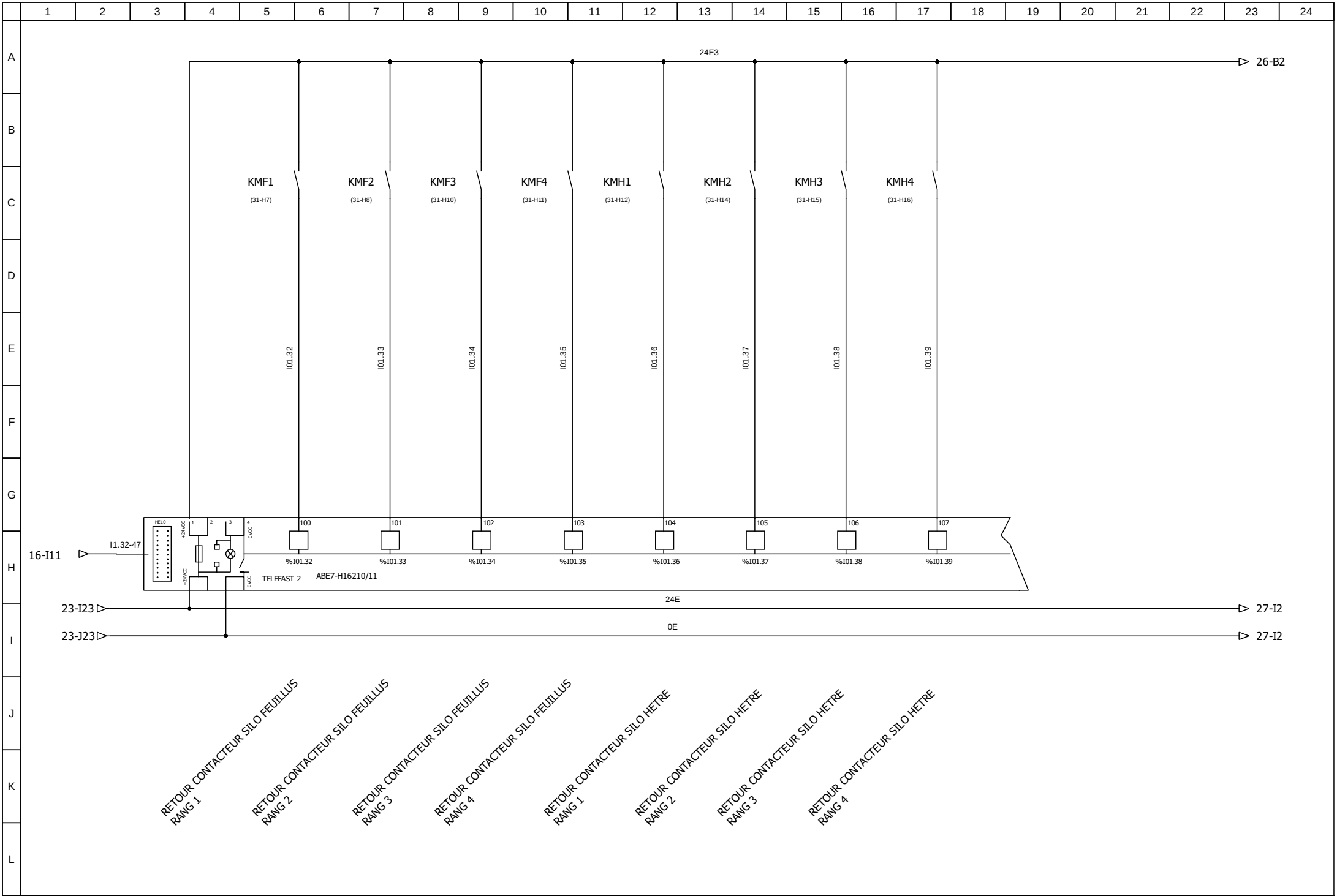

Auteur : T.L	ENTRÉES TOR DE I01.32 À I01.39	Fichier : VIBRAFLOOR
Date : 23/05/2022		Folio : 25

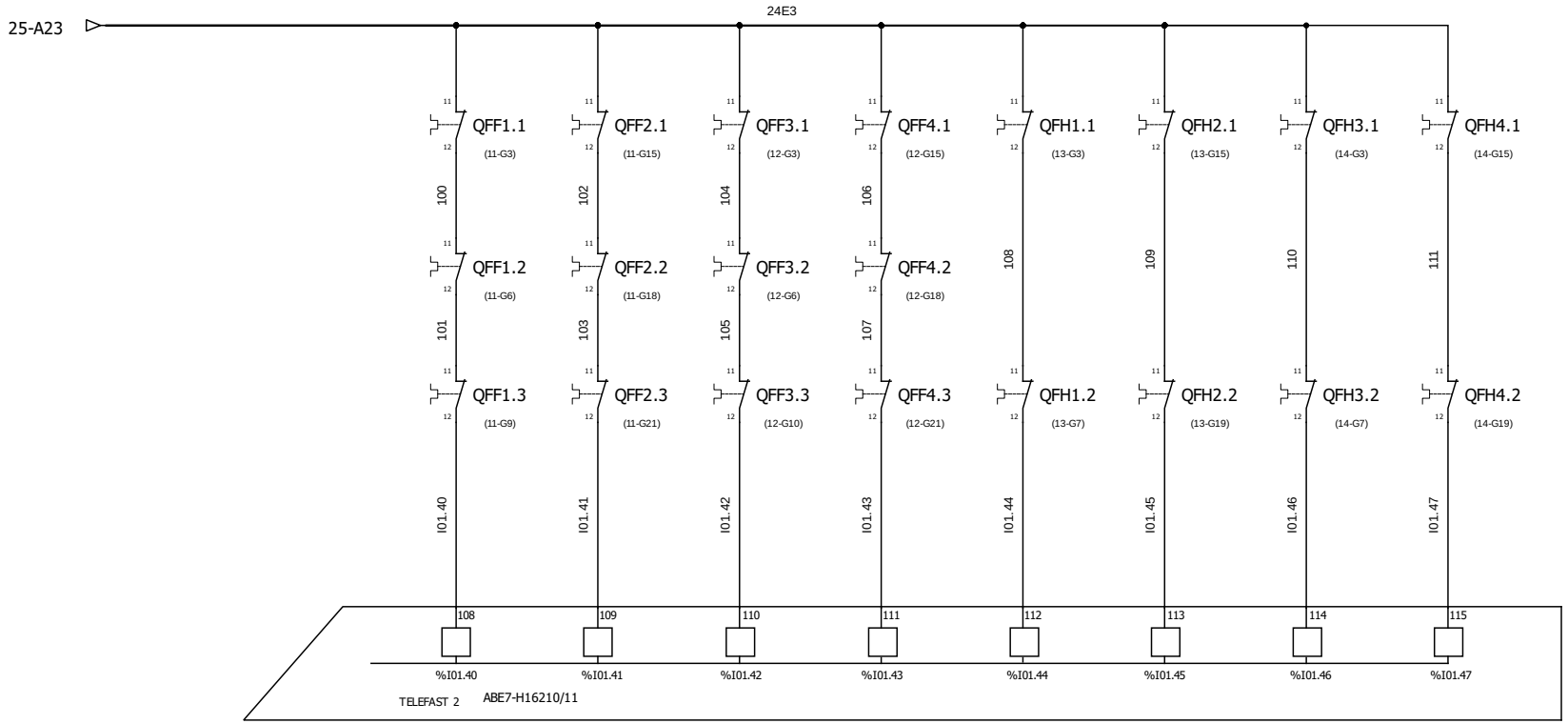

CONTROLE DISJONCTION SILO FEUILLUS RANG 1

CONTROLE DISJONCTION SILO FEUILLUS RANG 2

CONTROLE DISJONCTION SILO FEUILLUS RANG 3

CONTROLE DISJONCTION SILO FEUILLUS RANG 4

CONTROLE DISJONCTION SILO HETRE RANG 1

CONTROLE DISJONCTION SILO HETRE RANG 2

CONTROLE DISJONCTION SILO HETRE RANG 3

CONTROLE DISJONCTION SILO HETRE RANG 4

Auteur : T.L	ENTRÉES TOR DE I01.10 À I01.47	Fichier : VIBRAFLOOR
Date : 23/05/2022		Folio : 26

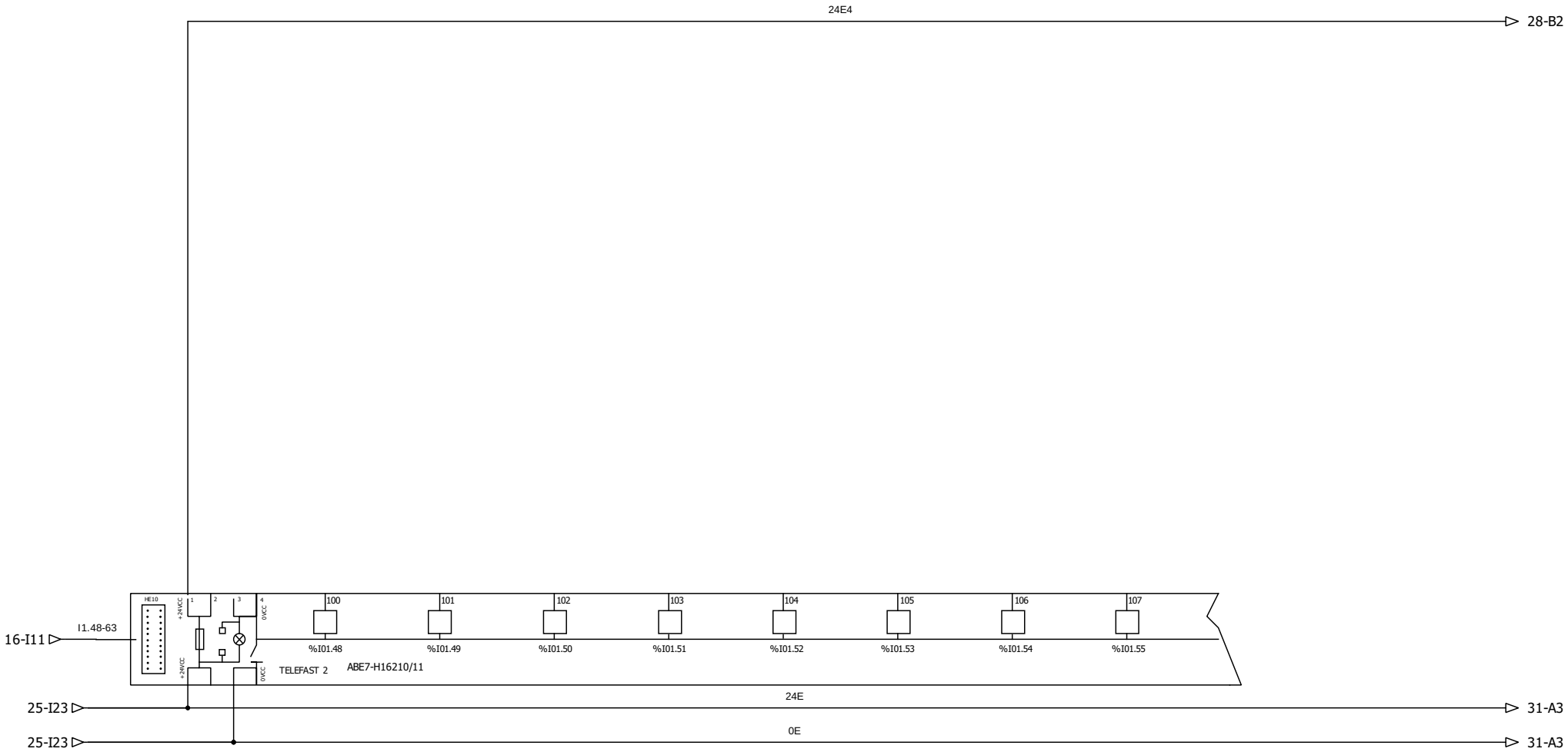

Auteur : T.L	ENTRÉES TOR DE I01.48 À I01.55	Fichier : VIBRAFLOOR
Date : 23/05/2022		Folio : 27

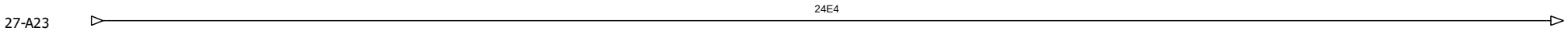

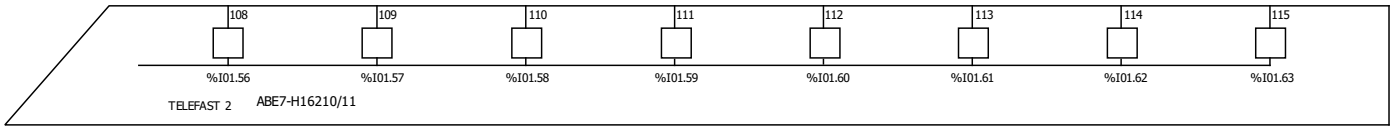

Auteur : T.L	ENTRÉES TOR DE I01.56 À I01.63	Fichier : VIBRAFLOOR
Date : 23/05/2022		Folio : 28

	1	2	3	4	5	6	7	8	9	10	11	12	13	14	15	16	17	18	19	20	21	22	23	24
A																								
B																								
C																								
D																								
E																								
F																								
G																								
H																								
I																								
J																								
K																								
L																								

Auteur : T.L	RESERVE	Fichier : VIBRAFLOOR
Date : 23/05/2022		Folio : 29

	1	2	3	4	5	6	7	8	9	10	11	12	13	14	15	16	17	18	19	20	21	22	23	24
A																								
B																								
C																								
D																								
E																								
F																								
G																								
H																								
I																								
J																								
K																								
L																								

Auteur : T.L	RESERVE	Fichier : VIBRAFLOOR
Date : 23/05/2022		Folio : 30

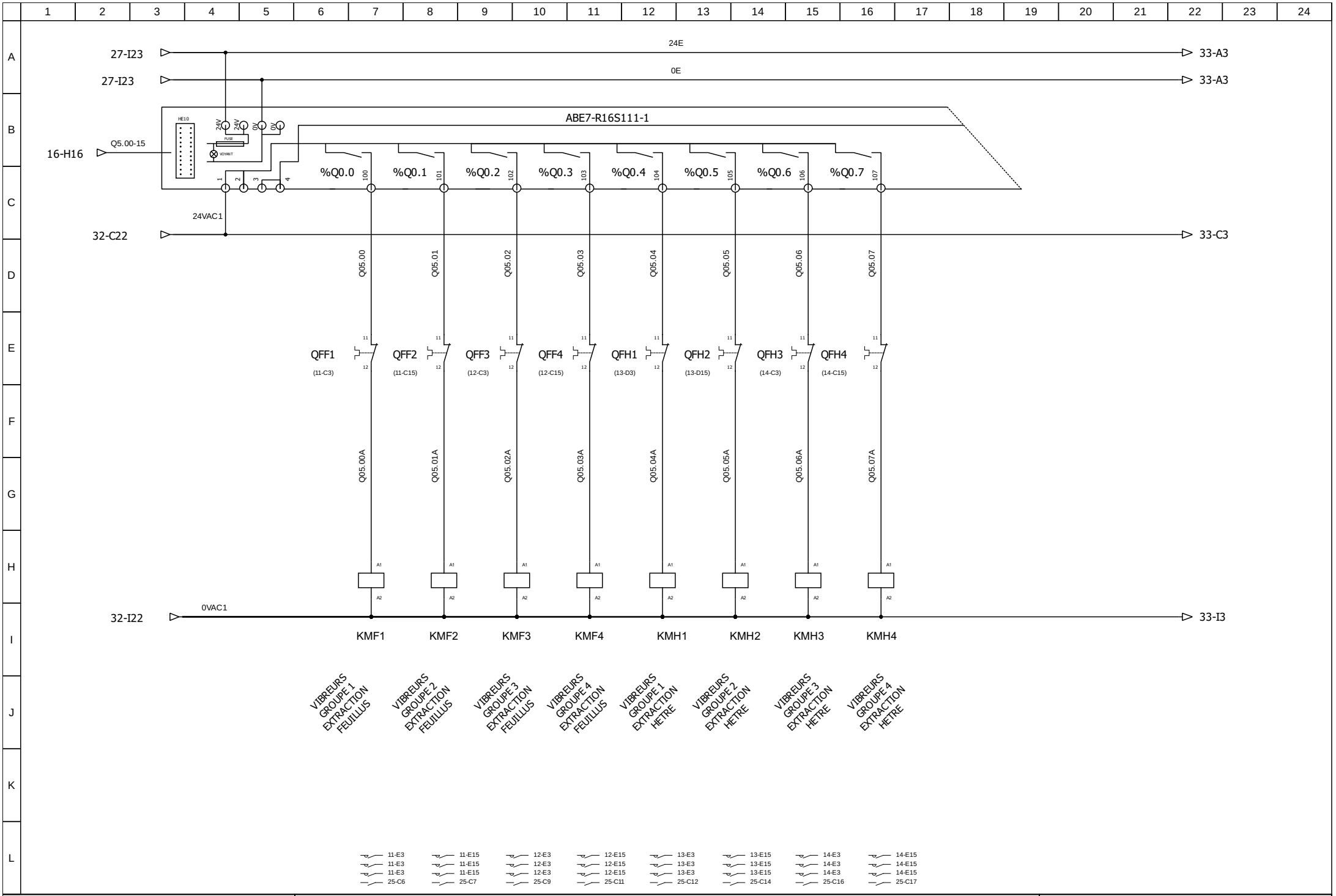

Auteur : T.L	SORTIES TOR DE Q05.00 À Q53.07	Fichier : VIBRAFLOOR
Date : 23/05/2022		Folio : 31

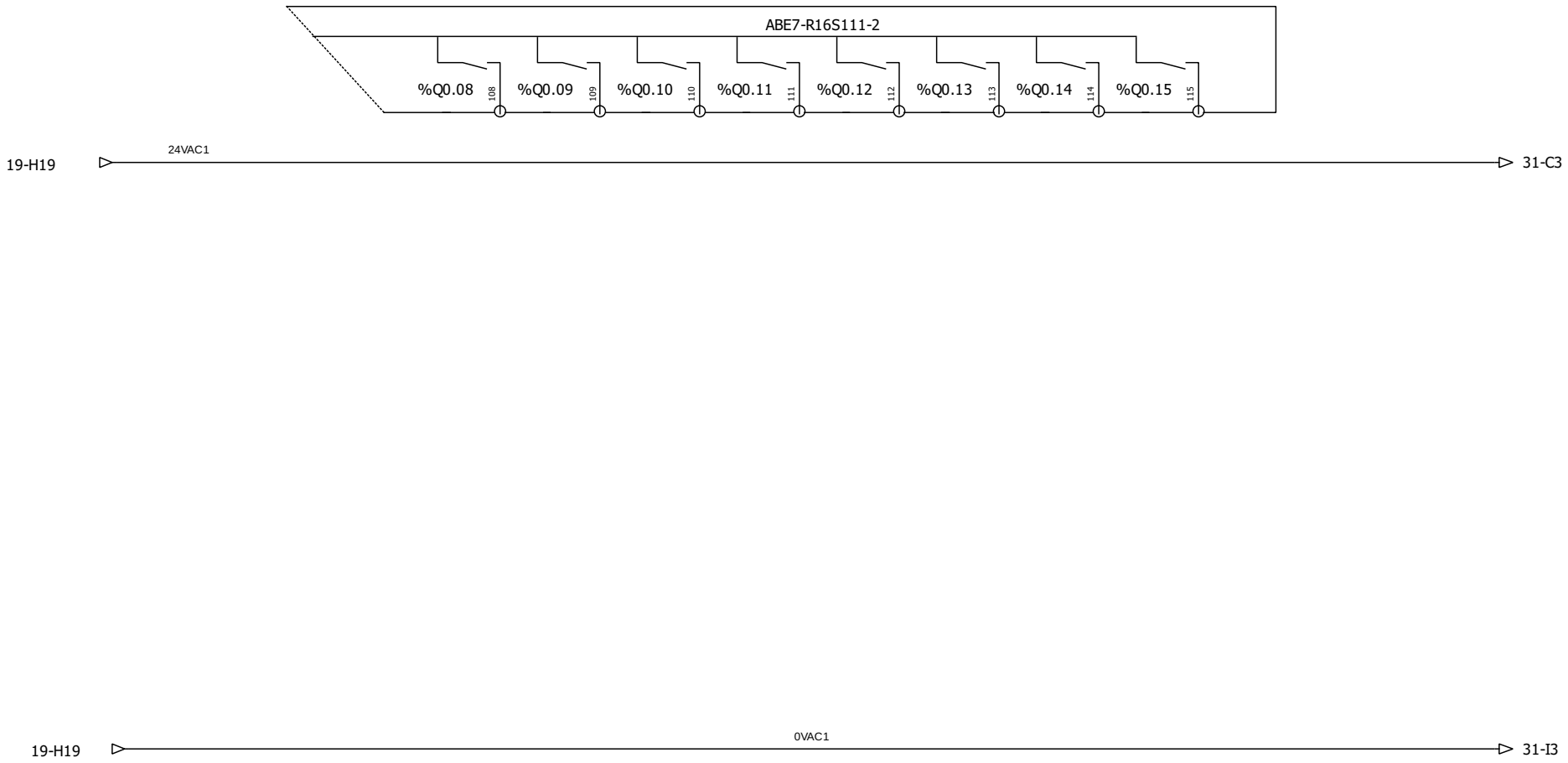

Auteur : T.L	SORTIES TOR DE Q05.08 À Q05.15	Fichier : VIBRAFLOOR
Date : 23/05/2022		Folio : 32

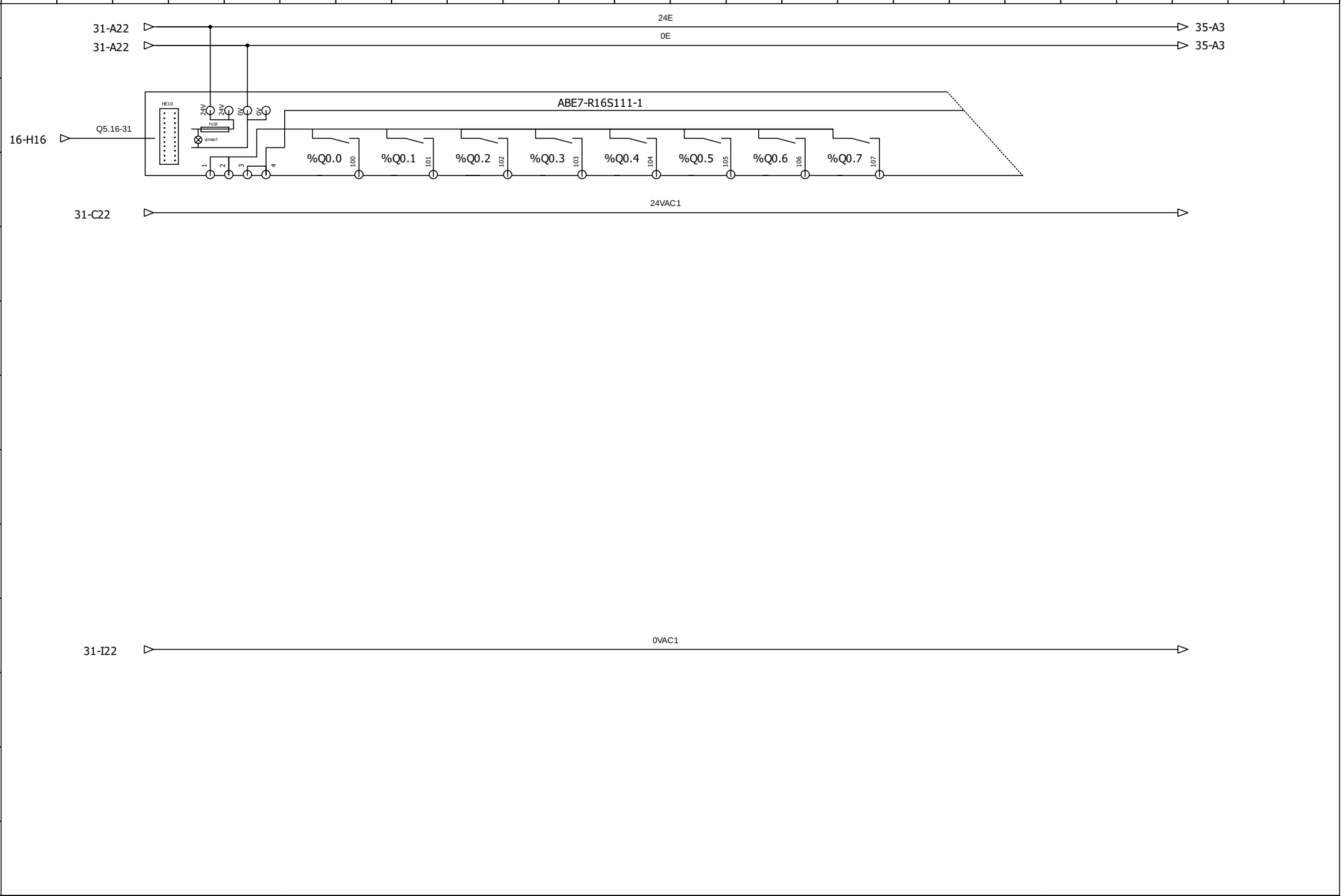

Auteur : T.L	SORTIES TOR DE Q05.16 À Q05.23	Fichier : VIBRAFLOOR
Date : 23/05/2022		Folio : 33

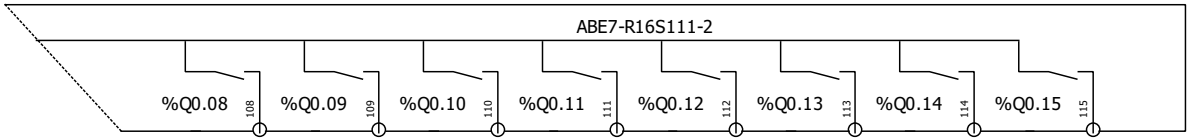

Auteur : T.L	SORTIES TOR DE Q05.24 À Q05.31	Fichier : VIBRAFLOOR
Date : 23/05/2022		Folio : 34

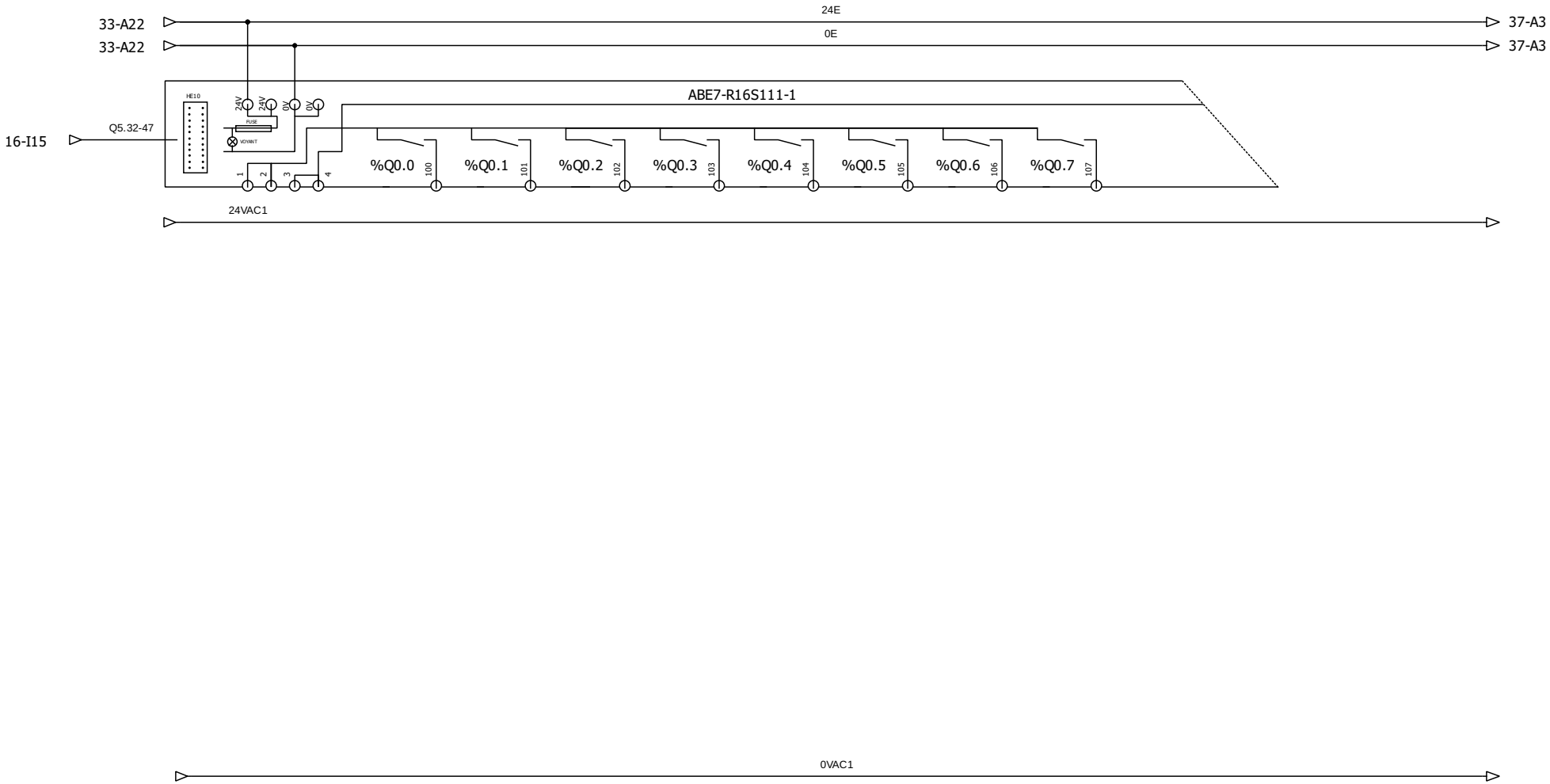

Auteur : T.L	SORTIES TOR DE Q05.32 À Q05.39	Fichier : VIBRAFLOOR
Date : 23/05/2022		Folio : 35

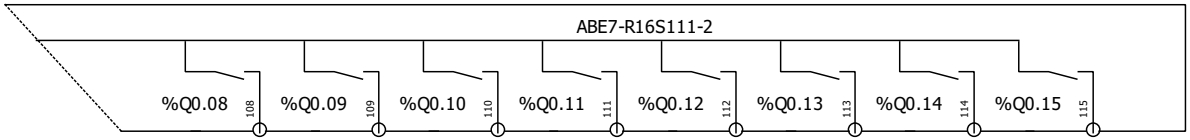

Auteur : T.L	SORTIES TOR DE Q05.40 À Q05.47	Fichier : VIBRAFLOOR
Date : 23/05/2022		Folio : 36

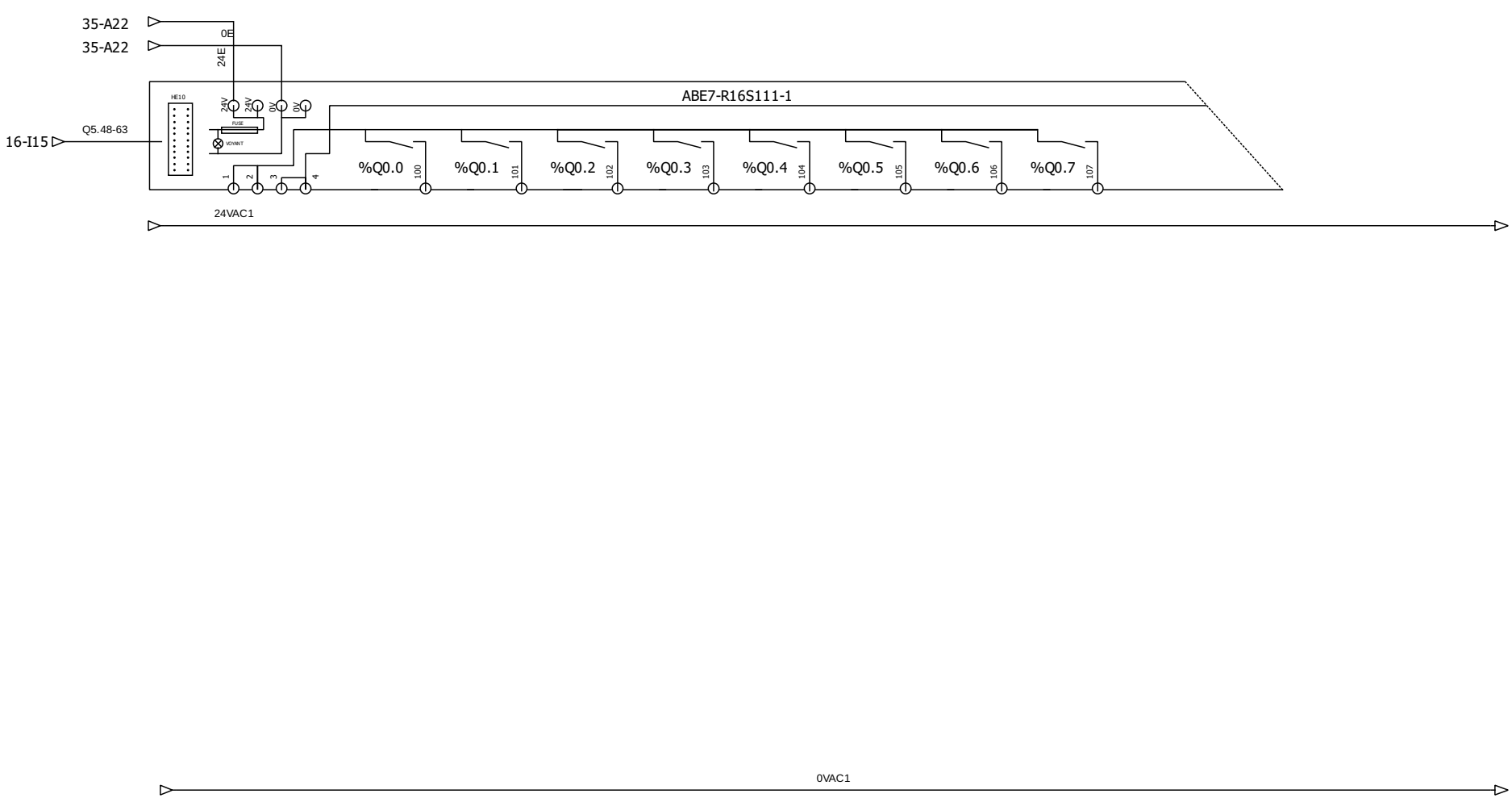

Auteur : T.L	SORTIES TOR DE Q05.48 À Q05.55	Fichier : VIBRAFLOOR
Date : 23/05/2022		Folio : 37

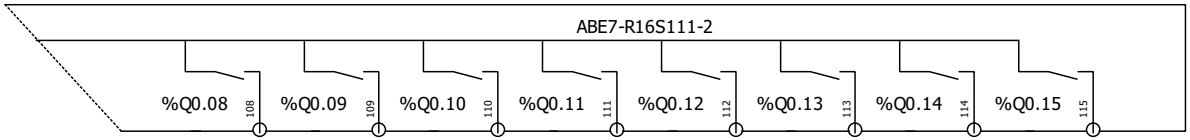

Auteur : T.L	SORTIES TOR DE Q05.56 À Q05.63	Fichier : VIBRAFLOOR
Date : 23/05/2022		Folio : 38

	1	2	3	4	5	6	7	8	9	10	11	12	13	14	15	16	17	18	19	20	21	22	23	24
A																								
B																								
C																								
D																								
E																								
F																								
G																								
H																								
I																								
J																								
K																								
L																								

Auteur : T.L	RESERVE	Fichier : VIBRAFLOOR
Date : 23/05/2022		Folio : 39

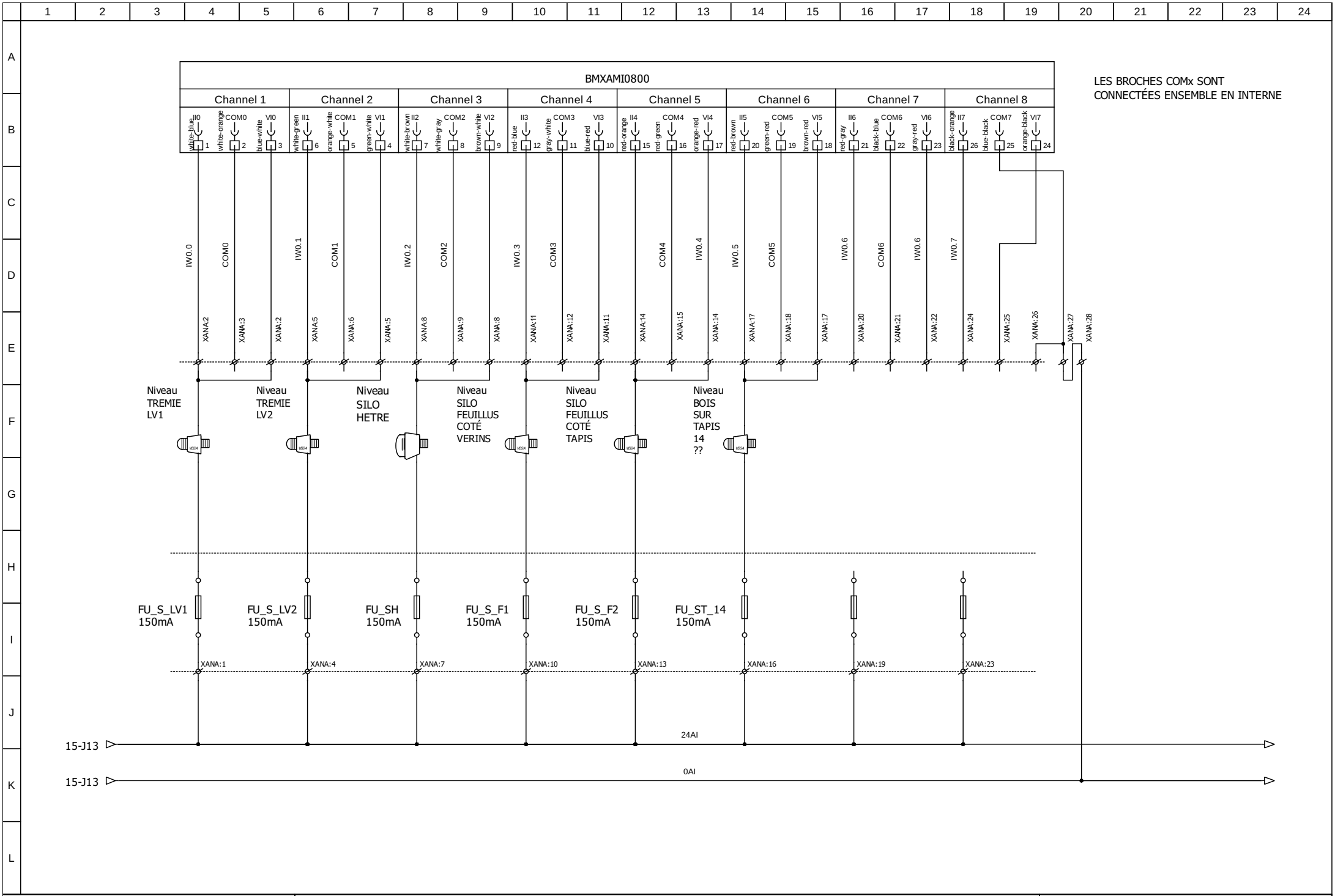

Auteur : T.L	CARTE ANALOGIQUE AMI 0800	Fichier : VIBRAFLOOR
Date : 23/05/2022		Folio : 40

Association BMXAMI08x0 et BMXFTWx08S

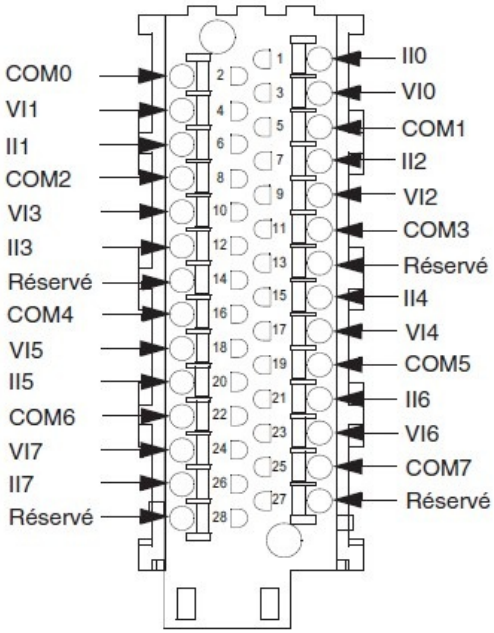

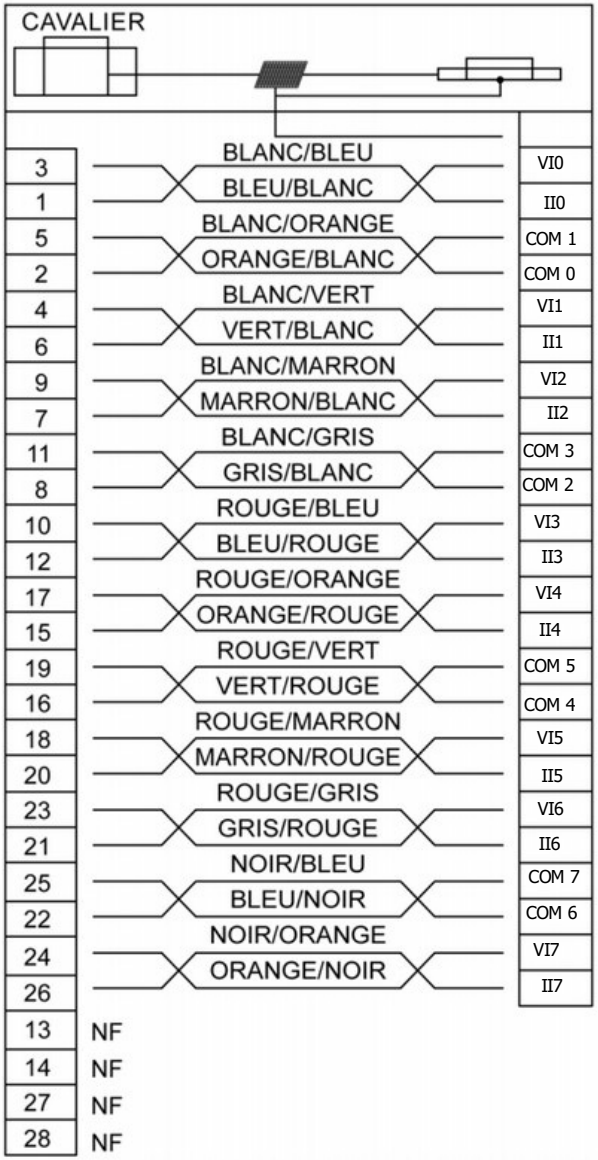

Auteur : T.L	CABLAGE AMI8	Fichier : VIBRAFLOOR
Date : 23/05/2022		Folio : 41

Schéma de câblage

Introduction

Le raccordement du module BMX AMI 0800 s'effectue à l'aide du bornier 28 broches.

Illustration

Le raccordement du bornier et le câblage des capteurs s'effectuent comme suit :

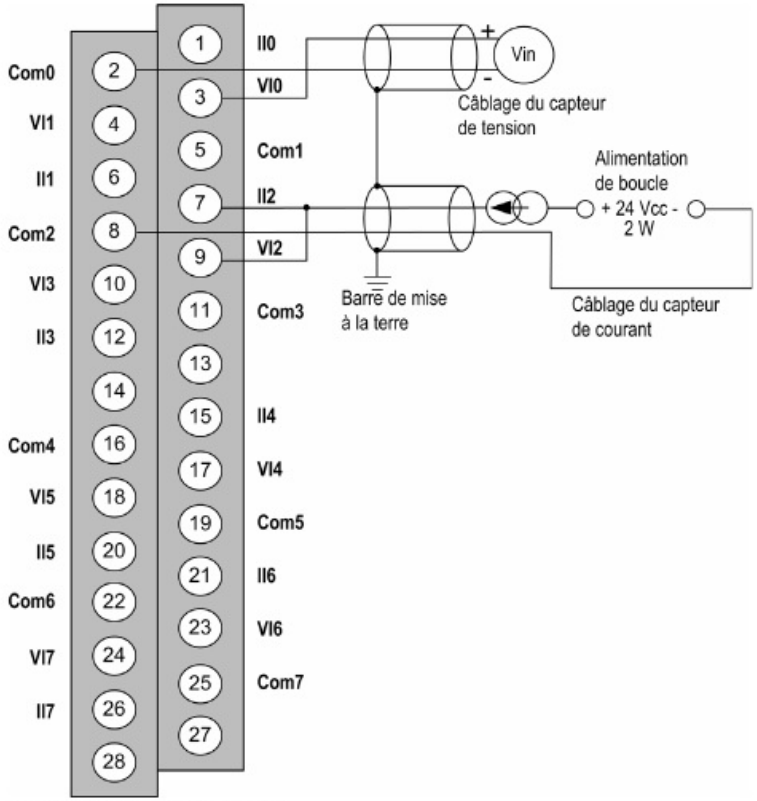

VIx Entrée pôle + de la voie x.
COMx Entrée du pôle - pour la voie x. Les broches COMx sont connectées ensemble en interne.
IIx Entrée + de la résistance de lecture du courant.
Voie 0 Capteur de tension.
Voie 1 Capteur de courant 2 fils.

	1	2	3	4	5	6	7	8	9	10	11	12	13	14	15	16	17	18	19	20	21	22	23	24
A																								
B																								
C																								
D																								
E																								
F																								
G																								
H																								
I																								
J																								
K																								
L																								

Auteur : T.L	RESERVE	Fichier : VIBRAFLOOR
Date : 23/05/2022		Folio : 43

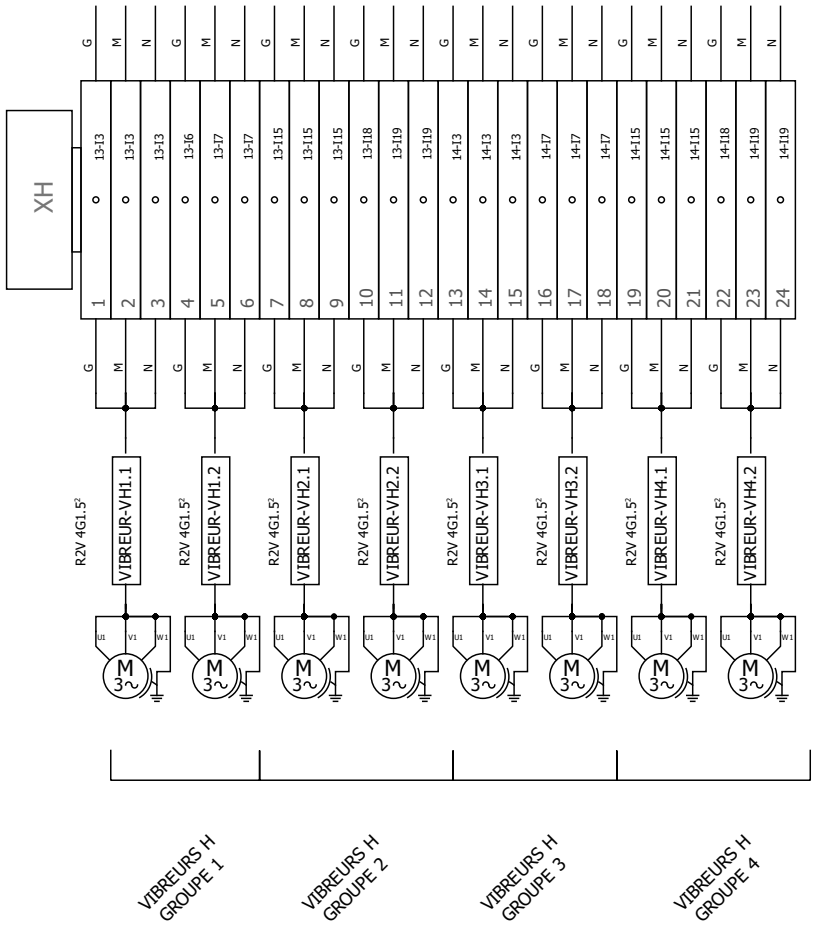

SILO HETRE

Auteur : T.L	BORNIER XH	Fichier : VIBRAFLOOR
Date : 23/05/2022		Folio : 44

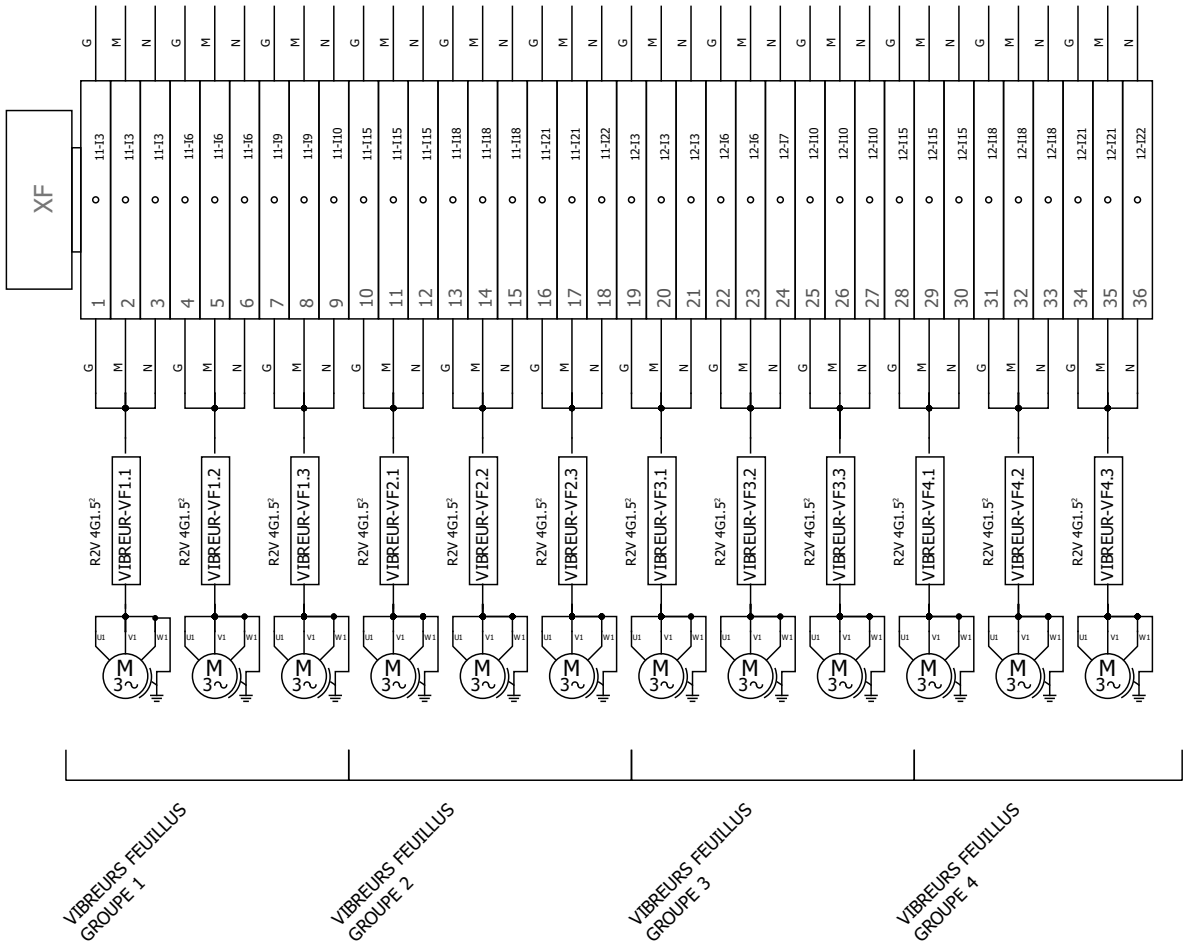

SILO FEUILLUS

Auteur : T.L	BORNIER XF	Fichier : VIBRAFLOOR
Date : 23/05/2022		Folio : 45

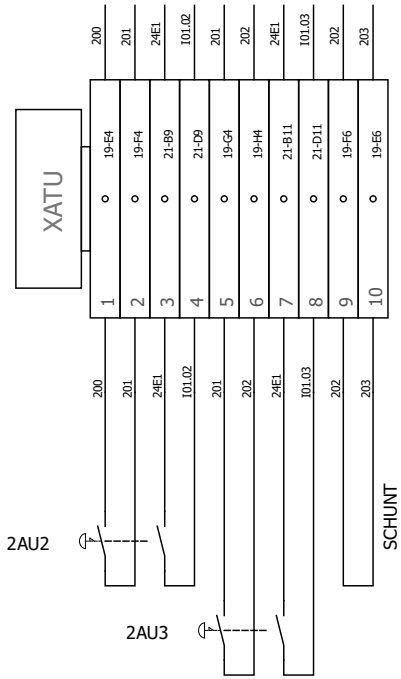

Auteur : TL	BORNIER XATU	Fichier : VIBRAFLOOR
Date : 23/05/2022		Folio : 46

	1	2	3	4	5	6	7	8	9	10	11	12	13	14	15	16	17	18	19	20	21	22	23	24
A																								
B																								
C																								
D																								
E																								
F																								
G																								
H																								
I																								
J																								
K																								
L																								

Auteur : T.L	RESERVE	Fichier : VIBRAFLOOR
Date : 23/05/2022		Folio : 47

	1	2	3	4	5	6	7	8	9	10	11	12	13	14	15	16	17	18	19	20	21	22	23	24
A																								
B																								
C																								
D																								
E																								
F																								
G																								
H																								
I																								
J																								
K																								
L																								

Auteur : T.L	RESERVE	Fichier : VIBRAFLOOR
Date : 23/05/2022		Folio : 48

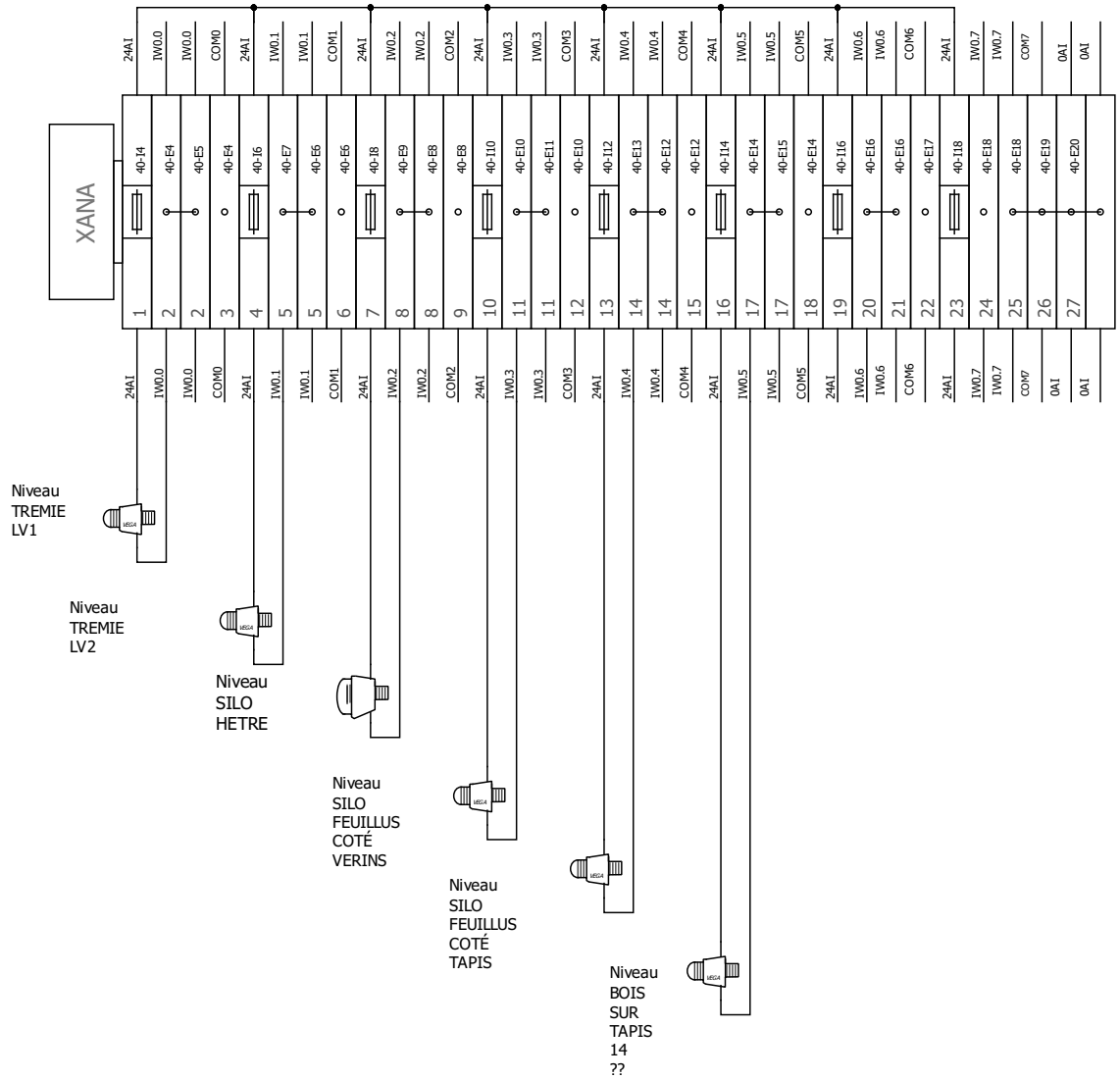

Auteur : T.L	BORNIER XANA	Fichier : VIBRAFLOOR
Date : 23/05/2022		Folio : 49

Label	Commentaire	Description textuelle	Fabricant	Numéro interne	Position du folio	Position
14FC24	IFM KIOO24	CAPTEUR NIVEAU BOIS SUR TAPIS 14 ?	IFM		24	C5
1FC_F16	IFM KIOO24	CAPTEUR FEUILLUS RANG 1	IFM		23	C5
1FC_H20	IFM KIOO24	CAPTEUR HETRE RANG 1	IFM		23	C12
2AU1	XB4BS8445	ATU 1 ARMOIRE	Schneider electric		19	D4
2AU2	XB4BS8445	ATU 2 ARRIERE SILO	Schneider electric		19	F4
2AU3	XB4BS8445	ATU 3 AVANT SILO	Schneider electric		19	G4
2FC_F17	IFM KIOO24	CAPTEUR FEUILLUS RANG 2	IFM		23	C7
2FC_H21	IFM KIOO24	CAPTEUR HETRE RANG 2	IFM		23	C13
3FC_F18	IFM KIOO24	CAPTEUR FEUILLUS RANG 3	IFM		23	C8
3FC_H22	IFM KIOO24	CAPTEUR HETRE RANG 3	IFM		23	C15
4FC_F19	IFM KIOO24	CAPTEUR FEUILLUS RANG 4	IFM		23	C10
4FC_H23	IFM KIOO24	CAPTEUR HETRE RANG 4	IFM		23	C17
?	A9F77340	IC60N DISJ 3P 40A COURB C	Schneider electric		10	D15
ALIMAPI	BMXCPS2010	X80 ALIM 24VDC 16.8W	Schneider electric		16	E8
CPU	BMXP342020	Modicon M340 - processeur - 1024 E/S TOR 256 E/S ANA - 1Modbus - 1Ethernet	Schneider electric		16	E9
FU1	A9N15651	ACTI9 STI 2P 25A	Schneider electric		15	C5
FU100	A9N15646	ACTI9 STI 1P-N 25A	Schneider electric		15	F5
FU101	A9N15646	ACTI9 STI 1P-N 25A	Schneider electric		15	I5
FU102	A9N15646	ACTI9 STI 1P-N 25A	Schneider electric		15	I7
FU103	A9N15646	ACTI9 STI 1P-N 25A	Schneider electric		15	I9
FU104	A9N15646	ACTI9 STI 1P-N 25A	Schneider electric		15	I11
FU105	A9N15646	ACTI9 STI 1P-N 25A	Schneider electric		15	I13
FU2	A9N15651	ACTI9 STI 2P 25A	Schneider electric		15	C17
FU3	A9N15651	ACTI9 STI 2P 25A	Schneider electric		15	C21
FU301	A9N15646	ACTI9 STI 1P-N 25A	Schneider electric		15	F21
GS1	ABL8RPS24100	ALIMENTATION 200-400V 24V 10A	Schneider electric		15	D5
HMI	HMIDT542	ECRAN HMIGTU 10,4P	Schneider Electric		17	E10
KA10	XPSAC5121	PREVENTA	Schneider electric		19	F9
KA11	LC1D09	CONTACTEUR 12A 1F 10 24V 50 60	Schneider electric		19	I12
KA12	LC1D09	CONTACTEUR 12A 1F 10 24V 50 60	Schneider electric		19	I13
KMF1	LC1D12M7	CONTACTEUR 12A 1F 10 24V 50 60	Schneider electric		31	H7
KMF2	LC1D12M7	CONTACTEUR 12A 1F 10 24V 50 60	Schneider electric		31	H8
KMF3	LC1D12M7	CONTACTEUR 12A 1F 10 24V 50 60	Schneider electric		31	H10
KMF4	LC1D12M7	CONTACTEUR 12A 1F 10 24V 50 60	Schneider electric		31	H11
KMH1	LC1D12M7	CONTACTEUR 12A 1F 10 24V 50 60	Schneider electric		31	H12

Label	Commentaire	Description textuelle	Fabricant	Numéro interne	Position du folio	Position
KMH2	LC1D12M7	CONTACTEUR 12A 1F 10 24V 50 60	Schneider electric		31	H14
KMH3	LC1D12M7	CONTACTEUR 12A 1F 10 24V 50 60	Schneider electric		31	H15
KMH4	LC1D12M7	CONTACTEUR 12A 1F 10 24V 50 60	Schneider electric		31	H16
NIVEAU SILO FEUILLUS COTÉ G.Y	VEGA C21	SONDE NIVEAU SILO FEUILLUS COTE G.H	VEGA		40	F10
NIVEAU SILO FEUILLUS COTÉ G.Y	VEGA C21	SONDE NIVEAU SILO FEUILLUS COTE G.H	VEGA		49	I10
NIVEAU TREMIE FEUILLUS COTÉ TAPIS	VEGA C21	SONDE NIVEAU SILO FEUILLUS COTE TAPIS 14	VEGA		40	F12
NIVEAU TREMIE FEUILLUS COTÉ TAPIS	VEGA C21	SONDE NIVEAU SILO FEUILLUS COTE TAPIS 14	VEGA		49	J11
NIVEAU TREMIE LV1	VEGA C11	SONDE NIVEAU TREMIE LV1	VEGA		40	F4
NIVEAU TREMIE LV1	VEGA C11	SONDE NIVEAU TREMIE LV1	VEGA		49	G6
NIVEAU TREMIE LV2	VEGA C11	SONDE NIVEAU TREMIE LV2	VEGA		40	F6
NIVEAU TREMIE LV2	VEGA C11	SONDE NIVEAU TREMIE LV2	VEGA		49	G7
NVEAU BOIS SUR TAPIS 14 ??	VIBRAFLOOR	SONDE NIVEAU BOIS SUR TAPIS 14	VIBRAFLOOR		40	F14
NVEAU BOIS SUR TAPIS 14 ??	VIBRAFLOOR	SONDE NIVEAU BOIS SUR TAPIS 14	VIBRAFLOOR		49	J12
PC1	A9A15306	PC 16A 2P+T FRANÇAIS 250V	Schneider electric		15	K16
QF201	A9Q11225	VIGI IC60 2A 30mA	Schneider electric		15	F17
QFF1	GV2-LE10 6.3A	DISJ MOT FEUILLUS RANG 1	Schneider electric		11	C3
QFF1.1	GV2M06 1-1.6A 1.3A	DISJ MOT MTH 1-1.6	Schneider electric		11	G3
QFF1.2	GV2M06 1-1.6A 1.3A	DISJ MOT MTH 1-1.6	Schneider electric		11	G6
QFF1.3	GV2M06 1-1.6A 1.3A	DISJ MOT MTH 1-1.6	Schneider electric		11	G9
QFF2	GV2-LE10 6.3A	DISJ MOT FEUILLUS RANG 2	Schneider electric		11	C15
QFF2.1	GV2M06 1-1.6A 1.3A	DISJ MOT MTH 1-1.6	Schneider electric		11	G15
QFF2.2	GV2M06 1-1.6A 1.3A	DISJ MOT MTH 1-1.6	Schneider electric		11	G18
QFF2.3	GV2M06 1-1.6A 1.3A	DISJ MOT MTH 1-1.6	Schneider electric		11	G21
QFF3	GV2-LE10 6.3A	DISJ MOT FEUILLUS RANG 3	Schneider electric		12	C3
QFF3.1	GV2M06 1-1.6A 1.3A	DISJ MOT MTH 1-1.6	Schneider electric		12	G3
QFF3.2	GV2M06 1-1.6A 1.3A	DISJ MOT MTH 1-1.6	Schneider electric		12	G6
QFF3.3	GV2M06 1-1.6A 1.3A	DISJ MOT MTH 1-1.6	Schneider electric		12	G10
QFF4	GV2-LE10 6.3A	DISJ MOT FEUILLUS RANG 4	Schneider electric		12	C15
QFF4.1	GV2M06 1-1.6A 1.3A	DISJ MOT MTH 1-1.6	Schneider electric		12	G15
QFF4.2	GV2M06 1-1.6A 1.3A	DISJ MOT MTH 1-1.6	Schneider electric		12	G18
QFF4.3	GV2M06 1-1.6A 1.3A	DISJ MOT MTH 1-1.6	Schneider electric		12	G21
QFH1	GV2-LE10 6.3A	DISJ MOT HETRE RANG 1	Schneider electric		13	D3
QFH1.1	GV2M06 1-1.6A 1.3A	DISJ MOT MTH 1-1.6	Schneider electric		13	G3
QFH1.2	GV2M06 1-1.6A 1.3A	DISJ MOT MTH 1-1.6	Schneider electric		13	G7
QFH2	GV2-LE10 6.3A	DISJ MOT HETRE RANG 2	Schneider electric		13	D15

Label	Commentaire	Description textuelle	Fabricant	Numéro interne	Position du folio	Position
QFH2.1	GV2M06 1-1.6A 1.3A	DISJ MOT MTH 1-1.6	Schneider electric		13	G15
QFH2.2	GV2M06 1-1.6A 1.3A	DISJ MOT MTH 1-1.6	Schneider electric		13	G19
QFH3	GV2-LE10 6.3A	DISJ MOT	Schneider electric		14	C3
QFH3.1	GV2M06 1-1.6A 1.3A	DISJ MOT MTH 1-1.6	Schneider electric		14	G3
QFH3.2	GV2M06 1-1.6A 1.3A	DISJ MOT MTH 1-1.6	Schneider electric		14	G7
QFH4	GV2-LE10 6.3A	DISJ MOT	Schneider electric		14	C15
QFH4.1	GV2M06 1-1.6A 1.3A	DISJ MOT MTH 1-1.6	Schneider electric		14	G15
QFH4.2	GV2M06 1-1.6A 1.3A	DISJ MOT MTH 1-1.6	Schneider electric		14	G19
QS1	VCCF2	SECTIONNEUR RAL 40A	Schneider electric		10	G15
SW1	MCSESU053FNO	MODICON UNMANAGED SWITCH 5TX	Schneider electric		18	B6
TC2	044266	TRANS 230-400-115-230V 400VA	LEGRAND		15	D17
TC3	44235	TRANS 400/230V -24/48V 250VA	LEGRAND	PR070554	15	D21
V1	XB4BVB1	VOYANT SOUS-TENSION 24V	Schneider electric		15	G23
Vibreur F1.1	VIBREUR 3 X 400V 1500tr/mn 620W	VIBREUR 1 GROUPE 1 EXTRACTION FEUILLUS			11	J3
Vibreur F1.2	VIBREUR 3 X 400V 1500tr/mn 620W	VIBREUR 2 GROUPE 1 EXTRACTION FEUILLUS			11	J6
Vibreur F1.3	VIBREUR 3 X 400V 1500tr/mn 620W	VIBREUR 3 GROUPE 1 EXTRACTION FEUILLUS			11	J9
Vibreur F2.1	VIBREUR 3 X 400V 1500tr/mn 620W	VIBREUR 1 GROUPE 2 EXTRACTION FEUILLUS			11	J15
Vibreur F2.2	VIBREUR 3 X 400V 1500tr/mn 620W	VIBREUR 2 GROUPE 2 EXTRACTION FEUILLUS			11	J18
Vibreur F2.3	VIBREUR 3 X 400V 1500tr/mn 620W	VIBREUR 3 GROUPE 2 EXTRACTION FEUILLUS			11	J21
Vibreur F3.1	VIBREUR 3 X 400V 1500tr/mn 620W	VIBREUR 1 GROUPE 3 EXTRACTION FEUILLUS			12	J3
Vibreur F3.2	VIBREUR 3 X 400V 1500tr/mn 620W	VIBREUR 2 GROUPE 3 EXTRACTION FEUILLUS			12	J6
Vibreur F3.3	VIBREUR 3 X 400V 1500tr/mn 620W	VIBREUR 3 GROUPE 3 EXTRACTION FEUILLUS			12	J10
Vibreur F4.1	VIBREUR 3 X 400V 1500tr/mn 620W	VIBREUR 1 GROUPE 4 EXTRACTION FEUILLUS			12	J15
Vibreur F4.2	VIBREUR 3 X 400V 1500tr/mn 620W	VIBREUR 2 GROUPE 4 EXTRACTION FEUILLUS			12	J18
Vibreur F4.3	VIBREUR 3 X 400V 1500tr/mn 620W	VIBREUR 3 GROUPE 4 EXTRACTION FEUILLUS			12	J21
Vibreur H1.1	VIBREUR 3 X 400V 1500tr/mn 620W	VIBREUR 1 GROUPE 1 EXTRACTION HETRE			13	J3
Vibreur H1.2	VIBREUR 3 X 400V 1500tr/mn 620W	VIBREUR 2 GROUPE 1 EXTRACTION HETRE			13	J7
Vibreur H2.1	VIBREUR 3 X 400V 1500tr/mn 620W	VIBREUR 1 GROUPE 2 EXTRACTION HETRE			13	J15
Vibreur H2.2	VIBREUR 3 X 400V 1500tr/mn 620W	VIBREUR 2 GROUPE 2 EXTRACTION HETRE			13	J19
Vibreur H3.1	VIBREUR 3 X 400V 1500tr/mn 620W	VIBREUR 1 GROUPE 3 EXTRACTION HETRE			14	J3
Vibreur H3.2	VIBREUR 3 X 400V 1500tr/mn 620W	VIBREUR 2 GROUPE 3 EXTRACTION HETRE			14	J7
Vibreur H4.1	VIBREUR 3 X 400V 1500tr/mn 620W	VIBREUR 1 GROUPE 4 EXTRACTION HETRE			14	J15
Vibreur H4.2	VIBREUR 3 X 400V 1500tr/mn 620W	VIBREUR 2 GROUPE 4 EXTRACTION HETRE			14	J19
module 64 entrées TOR	BMXDDI6402K	Modicon X80 - module 64 entrées TOR - 24Vcc	Schneider electric		16	E10
module 64 sorties TOR	BMXDDO6402K	Modicon X80 - module 64 sorties TOR - statique - 24Vcc	Schneider electric		16	E14

Label	Commentaire	Description textuelle	Fabricant	Numéro interne	Position du folio	Position
Module 8 entrées ANA rapides isolées	BMXAMI0810	Module 8 entrées ANA rapides isolées	Schneider electric		16	E17

	1	2	3	4	5	6	7	8	9	10	11	12	13	14	15	16	17	18	19	20	21	22	23	24
A																								
B																								
C																								
D																								
E																								
F																								
G																								
H																								
I																								
J																								
K																								
L																								

Auteur : T.L	RESERVE	Fichier : VIBRAFLOOR
Date : 06/06/2022		Folio : 54

References	Quantités	Description textuelle	Fabricant
VIBREUR 3 X 400V 1500tr/mn 620W	20	VIBREUR 3 GROUPE 2 EXTRACTION FEUILLUS	
GV2M06 1-1.6A 1.3A	20	DISJ MOT MTH 1-1.6	Schneider electric
IFM KIOO24	9	CAPTEUR FEUILLUS RANG 2	IFM
LC1D12M7	8	CONTACTEUR 12A 1F 10 24V 50 60	Schneider electric
GV2-LE10 6.3A	8	DISJ MOT FEUILLUS RANG 2	Schneider electric
A9N15646	7	ACTI9 STI 1P-N 25A	Schneider electric
VEGA C21	4	SONDE NIVEAU SILO FEUILLUS COTE TAPIS 14	VEGA
VEGA C11	4	SONDE NIVEAU TREMIE LV1	VEGA
XB4BS8445	3	ATU 2 ARRIERE SILO	Schneider electric
A9N15651	3	ACTI9 STI 2P 25A	Schneider electric
VIBRAFLOOR	2	SONDE NIVEAU BOIS SUR TAPIS 14	VIBRAFLOOR
LC1D09	2	CONTACTEUR 12A 1F 10 24V 50 60	Schneider electric
XPSAC5121	1	PREVENTA	Schneider electric
XB4BVB1	1	VOYANT SOUS-TENSION 24V	Schneider electric
VCCF2	1	SECTIONNEUR RAL 40A	Schneider electric
MCSESU053FNO	1	MODICON UNMANAGED SWITCH 5TX	Schneider electric
HMIDT542	1	ECRAN HMIGTU 10,4P	Schneider Electric
BMXP342020	1	Modicon M340 - processeur - 1024 E/S TOR 256 E/S ANA - 1Modbus - 1Ethernet	Schneider electric
BMXDDO6402K	1	Modicon X80 - module 64 sorties TOR - statique - 24Vcc	Schneider electric
BMXDDI6402K	1	Modicon X80 - module 64 entrées TOR - 24Vcc	Schneider electric
BMXCPS2010	1	X80 ALIM 24VDC 16.8W	Schneider electric
BMXAMI0810	1	Module 8 entrées ANA rapides isolées	Schneider electric
ABL8RPS24100	1	ALIMENTATION 200-400V 24V 10A	Schneider electric
A9Q11225	1	VIGI IC60 2A 30mA	Schneider electric
A9F77340	1	IC60N DISJ 3P 40A COURB C	Schneider electric
A9A15306	1	PC 16A 2P+T FRANÇAIS 250V	Schneider electric
44235	1	TRANS 400/230V -24/48V 250VA	LEGRAND
044266	1	TRANS 230-400-115-230V 400VA	LEGRAND